Smederevac

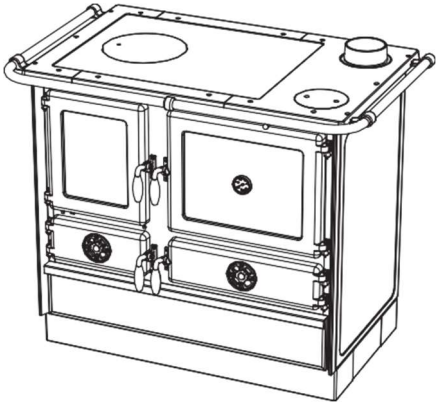

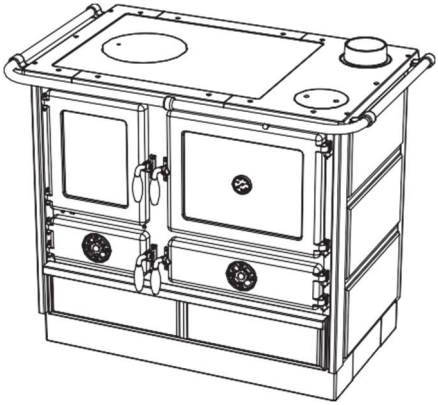

MAGNUM II / MAGNUM II S

CZ 1-17 — **Sporák na pevná paliva** NÁVOD K INSTALACI A OBSLUZE

EN 19-35 — **Solid fuel cooker** INSTALLATION AND USER MANUAL

DE 37-54 — **Festbrennstoffherd** INSTALLATIONS- UND BEDIENUNGSANLEITUNG

FR 55-72 — **Cuisinière à combustible solide** NOTICE D'INSTALLATION ET D'EMPLOI

Provozní podmínky upravující výše uvedené pokyny k instalaci a provozu

1. S ohledem na instalační podmínky a platnou legislativu je nutné, aby instalaci na spalinovou cestu a teplovodní soustavu provedla odborně způsobilá Osoba, případně (OZO) a zajistila tak správné připojení v souladu s tímto návodem k obsluze a příslušnými normami.

2. Kontrola tahu musí být provedena měřením. Ověření tahu pomocí svíčky, jak je znázorněno na obrázku č. 2. je pouze orientační. Naměřené hodnoty odborná firma uvede do potvrzení o instalaci a doloží je protokolem z analyzátoru.

3. Sklo v rámu nesmí být dotaženo příliš silně. Po montáži musí být možné sklo v rámu posouvat. Je to nezbytné, protože sklo a kov mají různé koeficienty tepelné roztažnosti a příliš silně připevněné sklo by podlehlo zničení. Před zprovozněním je nutné provést v rámci odborné instalace kontrolu upevnění skla, jelikož z výroby jsou skla dotažena na tkzv. přepravní mód. Sklo nesmí být při přepravě příliš volné, aby nemohly otřesy sklo poškodit.

Vážený zákazníku,

děkujeme, že jste nám projevili důvěru a rozhodli se zakoupit náš výrobek.

Učinili jste správnou volbu, protože kamna mají technické vlastnosti, které je řadí na samotnou špičku své třídy, o čemž se sami přesvědčíte během používání.

Prosíme vás, abyste si pečlivě přečetli tento návod, než začnete kamna používat, protože v něm najdete rady pro správné zacházení.

Věříme, že se i vy zapíšete do knihy spokojených zákazníků našich výrobků.

Smederevac d.o.o.

OBSAH

Upozornění před použitím 2
Popis sporáku 3
Technické údaje 5
Instalace sporáku 7
Zatápění a přikládání 10
Ovládání chodu sporáku 11
Režimy chodu sporáku 13
Čištění a údržba sporáku 14
Závady v chodu a doporučení pro jejich odstranění 15
Obecná upozornění 16
Rady pro ochranu životního prostředí 16
Návod na montáž galerie 17

UPOZORNĚNÍ PŘED POUŽITÍM

Aby váš sporák správně fungoval, je důležité si tento návod přečíst a přísně dodržovat pokyny pro používání a obsluhu.

- Ke spalování používejte dřevo nebo dřevěné brikety.
- Do topeniště nebo na plotnu sporáku je zakázáno vkládat výbušná zařízení a látky.
- V bezprostřední blízkosti sporáku je zakázáno uchovávat snadno hořlavé materiály.
- Pro správné spalování by měl být při normálním provozu tah v komíně 12 ± 2 Pa. Pokud je tah vyšší než 15 Pa, je třeba do komína instalovat klapku.
- Není dovoleno zmenšovat průměr kouřovodných trubek.
- Místnost, ve které se sporák nachází, je nutné pravidelně větrat, aby byl zajištěn přívod čerstvého vzduchu potřebného ke spalování.
- Části sporáku se během provozu zahřívají na vysoké teploty, a proto je při manipulaci nutná odpovídající opatrnost. Nedovolte dětem manipulaci ani hru v blízkosti sporáku.
- Na sporák lze instalovat pouze náhradní díly schválené výrobcem. Na sporáku nesmí být prováděny žádné úpravy.
- Při prvním zatápění může dojít k mírnému kouření, zejména z povrchu plotny.
- Jde o běžný jev způsobený spalováním usazenin na povrchu plotny (antikorozní ochrana, barvy, prach atd.). Místnost, ve které je sporák umístěn, během prvního topení větrejte.
- Sporák se nedoporučuje připojovat ke společnému komínu, protože to může nepříznivě ovlivnit potřebný tah.
- Na stejný komín nesmí být připojeno zařízení, které jako palivo používá plyn.
- Při přikládání používejte ochranné rukavice, protože kliky dvířek jsou zahřáté.
- Zásuvka je určena pouze k odkládání pomocného příslušenství.
- Je nutné dodržovat národní a místní předpisy pro instalaci sporáku i během jeho provozu.
- Provoz je povolen pouze se zavřenými dvířky topeniště.
- Po každém použití zavřete všechny regulátory přívodu vzduchu.
- Zařízení se nesmí používat, pokud je těsnění na dvířkách topeniště viditelně poškozené nebo pokud se od výrobku odpojilo.

V případě nedodržení návodu k používání nenese výrobce žádnou odpovědnost za vzniklé škody na sporáku.

Poznámka: Sporák je určen k instalaci do vnitřního uzavřeného prostoru a jeho účelem je kromě vytápění místnosti také vaření a pečení pokrmů.

V tabulce **Technické údaje** (strana 5) je uveden jmenovitý výkon výrobku při spalování paliva, tedy dřeva, o stanoveném množství paliva, při určité vlhkosti a druhu dřeva, a to do 20 % vlhkosti, bukového dřeva, a při stanoveném tahu 12 ± 2 Pa. Toto zařízení je typu B v souladu s normou EN 16510 a musí být připojeno k odpovídajícímu komínu. Třída komína je T400 G. Všechny údaje uvedené v tabulce **Technické údaje** byly ověřeny v akreditované laboratoři podle evropských norem EN 16510-2-3 a EN 16510-1.

Při výběru sporáku je třeba brát v úvahu plochu nebo objem prostoru, který je třeba vytápět. Jedním z nejjednodušších způsobů výpočtu potřebného výkonu sporáku je následující: 1 kW výkonu sporáku ohřeje přibližně 6,5 m2 při standardní výšce místnosti 2,6 m.

Při výpočtu potřebného výkonu pro vytápění požadované místnosti je třeba zohlednit následující vlastnosti objektu:

- zda je na objektu provedena izolace
- kvalita okenních a dveřních výplní na objektu
- průměr a výška komína s vyhovujícím podtlakem

POPIS SPORÁKU

- Sporák je vyroben a testován podle evropských norem EN 16510-2-3 a EN 16510-1.
- Na obrázku 1 (strana 4) je zobrazen sporák s konstrukčními částmi důležitými pro obsluhu.
- Pracovní deska sporáku se skládá z litinového rámu (poz. 3), litinové plotny a krytu plotny (poz. 4 a poz. 5) a čisticího krytu (poz. 18).
- Rám sporáku má hrazdu (poz. 1), která je k rámu připevněna pomocí držáků hrazdy (viz návod k montáži hrazdy).
- Se sporákem je dodáváno litinové hrdlo pro odvod kouře (poz. 2), které se připevňuje pomocí dvou šroubů k rámu nebo zadní straně sporáku.
- Těsnění mezi plotnou a rámem sporáku, mezi hrdlem pro odvod kouře a otvorem pro odvod kouře v rámu, stejně jako na všech dvířkách, je provedeno kamnářskou šňůrou.
- Topeniště (poz. 13) je složeno z litinových dílů.
- Všechny litinové díly jsou vyrobeny ze šedé litiny, což zajišťuje dlouhou životnost.
- Trouba sporáku je smaltovaná a chráněná izolačním materiálem.
- Dvířka topeniště (poz. 9), dvířka trouby (poz. 12), dvířka popelníku (poz. 10) a dvířka ohřívacího prostoru (poz. 11) jsou litinová, přičemž na dvířkách trouby a topeniště je sklo a na skle dvířek trouby je teploměr (poz. 21) s měřicím rozsahem 0 až 500 °C.
- Na dvířkách popelníku a ohřívacího prostoru se nachází regulátor primárního vzduchu (poz. 14).
- Nad dvířky topeniště se nachází regulátor sekundárního vzduchu (poz. 16), přes který je na sklo dvířek topeniště přiváděn vzduch, který zabraňuje usazování sazí na skle i jeho zamlžování.
- Vnější boční strany, kryt zásuvky a plech na pečení jsou vyrobeny z ocelového plechu a chráněny smaltem.

Konstrukční díly sporáku (obrázek 1 - strana 4):

1 - hrazda sporáku
2 – komínový výstup
3 - rám plotny
4 - plotna
5 - kryt plotny
6 - boční strana
7 - podstavec
8 - zásuvka
9 – dvířka topeniště
10 – dvířka popelníku
11 - dvířka ohřívacího prostoru
12 – dvířka trouby
13 - prostor topeniště
14 - regulátor primárního vzduchu
15 - rukojeť pro nastavení průtoku spalin (vaření – pečení)
16 - regulátor sekundár. vzduchu
17- trouba
18 - kryt pro čištění
19 - plech
20 - popelník
21 - teploměr
22 - prostor pro ohřívání

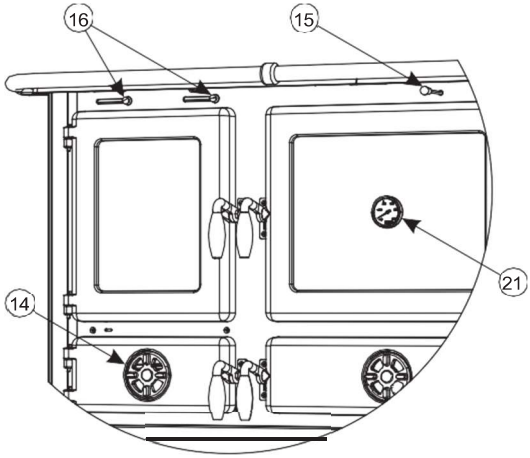

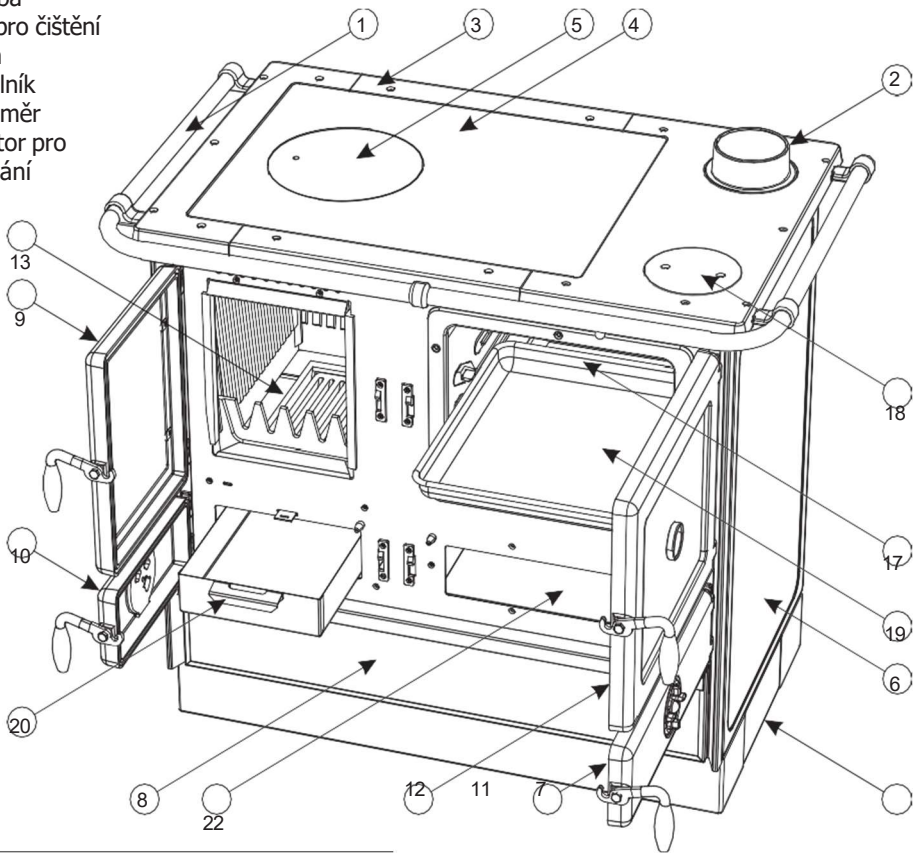

Obr. 1

Technické údaje:

Tabulka podle EN 16510-1 je doplňkový dokument, který předkládáme spolu s tímto návodem. V tabulce najdete informace o vlastnostech tohoto zařízení.

Jmenovitý výkon (dřevo)		7,75 kW
Stupeň účinnosti (dřevo)		83,8 %
Sezónní účinnost (dřevo)		73,8 %
Rozměry sporáku (VxSxH)		850x1070x660 mm
Rozměry topeniště (VxSxH)		300x250x340 mm
Rozměry trouby (VxSxH)		270x350x470 mm
Hmotnost sporáku (Magnum II / Magnum II S)		164 kg / 205,5 kg
Průměr připojky ke komínu		Ø120 mm
Komínový výstup		horní, zadní
Teplota spalin		169 °C
Hmotnostní průtok		6,8 g/s
Obsah CO (sníženo na 13% O_2)		1419 mg/Nm³
Emise prachu (sníženo na 13% O_2)		37 mg/Nm³
Emise OGC (sníženo na 13% O_2)		110 mg/Nm³
Emise NOx (sníženo na 13% O_2)		81 mg/Nm³
Spotřeba paliva při jmenovitém výkonu (dřevo)		2,225 kg/h
Minimální vzdálenost od hořlavých materiálů:		
- od zadní stěny	d_R	40 cm
- od bočních stěn	d_S	40 cm
- zeshora	d_C	90 cm
- zepředu	d_P	200 cm
- v přední sálavé zóně na podlaze	d_F	150 cm
- v sálavé zóně směrem k boční stěně	d_L	150 cm
- pod spodní částí	d_B	0 cm

Rozměry sporáku:

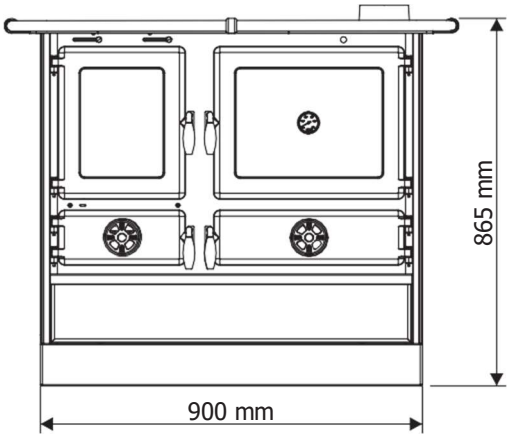

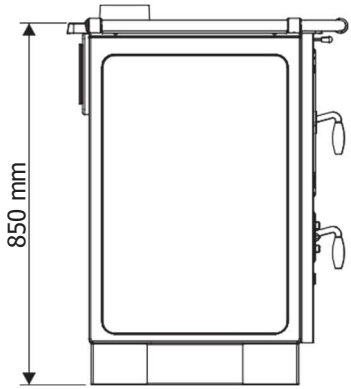

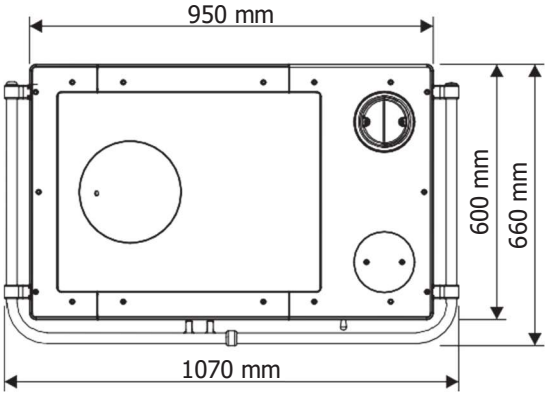

INSTALACE SPORÁKU

Při instalaci sporáku věnujte pozornost platným stavebním a protipožárním předpisům a nařízením.

- Sporák nesmíte umístit v bezprostřední blízkosti dřevěných prvků, chladicích zařízení, plastových částí nábytku a dalších hořlavých materiálů, protože během provozu při spalování paliva dosahuje vysoké pracovní teploty, která se rozvádí po vnějších částech sporáku.

- Pokud je podklad, na který chcete sporák umístit, vyroben z lehce hořlavého materiálu, například dřeva, podlahového krytu nebo laminátu, je nutné instalovat ochranu z plechu, a to po stranách v šířce 10 cm a zepředu 50 cm. Sporák je vzhledem ke své hmotnosti nutné instalovat na podlahu s odpovídající nosností. Pokud tato nosnost nevyhovuje požadavkům, musí být přijata vhodná opatření, aby bylo požadované nosnosti dosaženo, například rozložením hmotnosti).

- Sporák připojte ke komínu pomocí kouřovodných trubek přes hrdlo na zadní straně nebo na plotně sporáku tak, aby byla zajištěna odpovídající těsnost a proudění spalin od sporáku ke komínu. Kouřovodná trubka nesmí být zasunuta příliš hluboko do komína, aby se nezmenšil průřez a tím nenarušil tah v komíně.
  Nepoužívejte redukce, které by zmenšily průřez trubky pro odvod spalin.

- Sporák vyžaduje přívod čerstvého vzduchu do místnosti, ve které je instalován, přičemž plocha otvoru pro přívod čerstvého vzduchu nesmí být menší než 0,4 dm2.
  Zařízení pro přívod čerstvého vzduchu instalujte mimo společnou větranou místnost, která musí být zajištěna dveřmi a mřížkou.

- Sporák vyžaduje přívod čerstvého vzduchu do místnosti, ve které je instalován, přičemž plocha otvoru pro přívod čerstvého vzduchu nesmí být menší než 0,4 dm2.
  Zařízení pro přívod čerstvého vzduchu instalujte mimo společnou větranou místnost, která musí být zajištěna dveřmi a mřížkou.

- Před instalací sporáku je nutné změřit tah komína, protože je jedním z klíčových faktorů pro správné fungování sporáku. Tah závisí na správném stavu komína a na meteorologických podmínkách. Pokud je tah v komíně slabý, je třeba zkontrolovat jeho technický stav. Komín by měl být umístěn uvnitř objektu, a pokud se nachází na vnějších stěnách budovy, doporučuje se jeho izolace.
  Jedním z nejjednodušších způsobů kontroly tahu v komíně je použití papíru formátu A4. Papír se přiloží k otvoru komína, v místě, kde je napojena kouřovodná roura, a pokud zůstane přichycený a drží na stěně, komín má dobrý tah. V opačném případě, pokud papír spadne, je tah komína nedostatečný a může dojít k problémům při provozu sporáku.

Tento postup je pouze orienatční a tah je třeba vrámci instalace odbornou osobou změřit.

Správný komín musí splňovat následující podmínky:

- Komín musí být alespoň o 0,5 m vyšší než střecha a musí přesahovat objekty nebo překážky v jeho blízkosti, jako je sousední dům nebo strom. (obrázek 2).
- Komín musí mít odpovídající průřez.
- Kouřovodná roura nesmí být zasunuta příliš hluboko a připojovací otvory musí být utěsněny. (obrázek 3a).
- V komíně nesmí být cizí předměty, poškození ani usazené saze a jiné nečistoty. (obrázek 3b).
- Dvířka pro čištění a všechny ostatní otvory musí být dobře uzavřeny, aby nevznikal takzvaný „falešný" vzduch. (obrázek 3c).

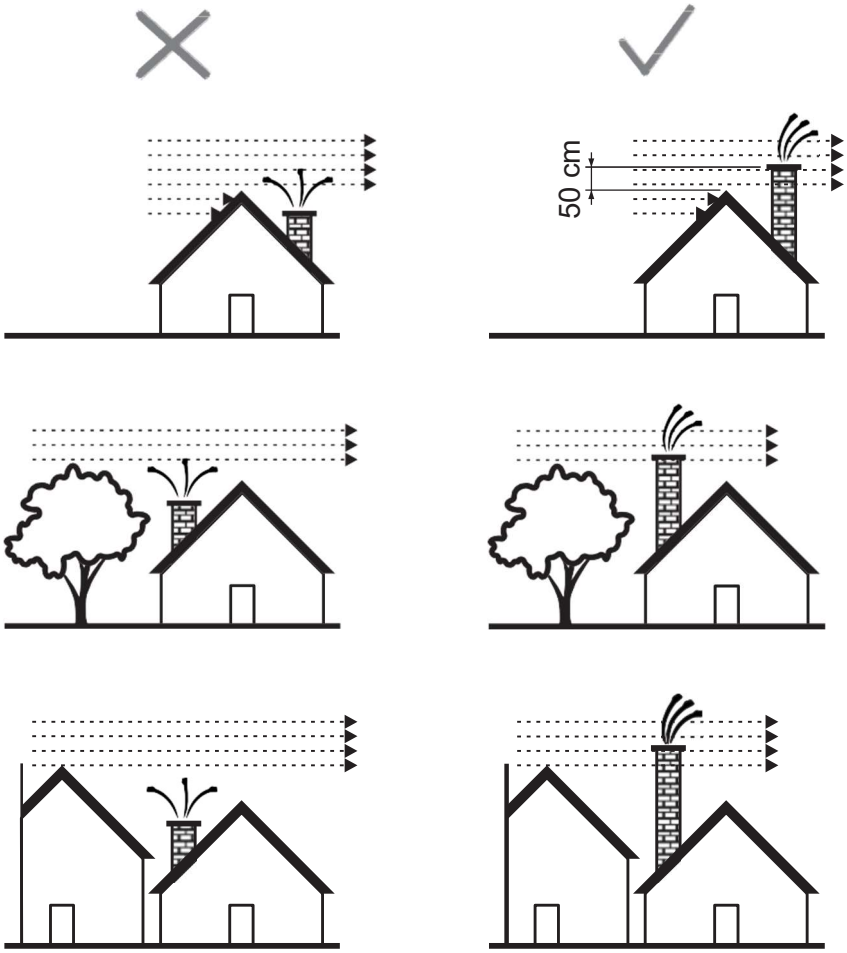

Obrázek 2

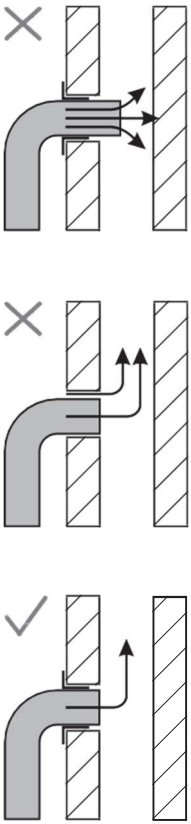

a

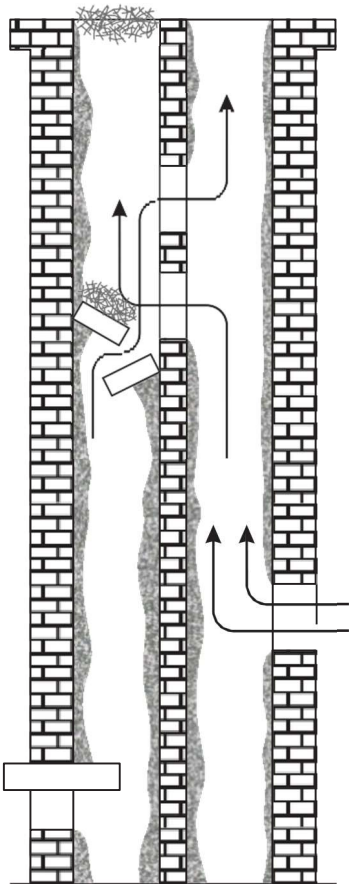

b

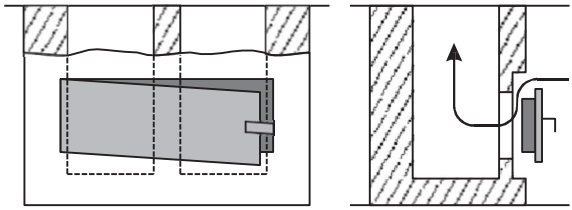

c

Obrázek 3

Nedostatky komína mohou vzniknout, pokud:
- komín má malý průřez
- na jeden komín je připojeno více sporáku nebo jiných zařízení

ZATÁPĚNÍ A PŘIKLÁDÁNÍ

Před prvním zatopením otřete všechny smaltované povrchy sporáku suchým hadříkem, aby se zabránilo spalování nečistot na sporáku a vzniku nepříjemného zápachu.
Zapalování ohně v topeništi proveďte v následujícím pořadí:

- otevřete dvířka topeniště a popelníku sporáku,
- vložte do topeniště podpalový materiál (na malé kousky naštípané dřevo a nemastný zmačkaný papír),
- proveďte zapálení,
- dvířka popelníku nechte otevřená, dokud se neobjeví stabilní plamen; po jejich zavření regulujte intenzitu hoření regulátorem primárního vzduchu (obrázek 1, pozice 14),
- po vytvoření základního žhavého lože vložte do topeniště větší kusy dřeva. Pokud se jako palivo používají brikety, je nutné počkat, až se celé vložené množství rozžhaví, a teprve poté snížit tah na polovinu regulátorem primárního vzduchu (obrázek 1, pozice 14),
- při přikládání paliva otevřete dvířka topeniště (obrázek 1, pozice 9) jen o několik stupňů, vyčkejte 4–5 sekund a poté je pomalu otevřete úplně. Dvířka neotvírejte prudce, protože při silném plameni v topeništi může dojít k jeho vyražení do prostoru.

Regulací tahu ve sporáku regulujete teplotu, výkon a rychlost spalování paliva, a to otáčením regulátoru primárního vzduchu na dvířkách popelníku (obrázek 1, pozice 10). Kombinací primárního vzduchu přes regulátor na dvířkách popelníku a sekundárního vzduchu pomocí ovladačů nad dvířky topeniště (obrázek 1, pozice 16) dosáhnete požadovaného způsobu spalování.

Sporák je vybaven pomocným příslušenstvím, které slouží k usnadnění jeho údržby. K protřepávání roštu používejte nástroj, který se zasune do otvoru třepače umístěného v prostoru dvířek popelníku, a lehkými pohyby tam a zpět umožněte během provozu sporáku průchod primárního vzduchu.

Jako palivo se doporučuje používat dřevo nebo dřevěné brikety. Jako palivo se nesmí používat topný olej, benzín a podobné látky, protože při použití kapalných paliv mohou vzniknout podmínky pro poškození sporáku a výbuch.
Pozor!

- Jako palivo nepoužívejte organický odpad, zbytky potravin, plastové předměty, hořlavé ani výbušné materiály, jejichž spalování narušuje správnou funkci sporáku a může způsobit jeho poškození a znečištění životního prostředí.
- Zvýšené venkovní teploty mohou způsobit špatné proudění vzduchu v komíně, a proto se doporučuje přikládat častěji v menším množství.
- Vyhněte se používání sporáku v případech, kdy jsou pro jeho provoz nepříznivé meteorologické podmínky nebo když silně fouká vítr, protože to ovlivňuje potřebný podtlak v komíně. V uvedených případech může dojít k pronikání kouře zpět do místnosti, ve které je sporák umístěn. Zapalování je pak ztíženo.

Doporučujeme přikládat na 1 hodinu, s výškou paliva v topeništi do 10 cm, a polena skládat vedle sebe kvůli většímu tahu. Doporučují se dvě polena o rozměrech 100 × 100 × 250 mm, s průměrnou hmotností 2,225 kg.
Po každém přiložení se doporučuje, aby sporák hořel alespoň 30 minut na maximální výkon, aby

v této fázi spalování shořely všechny těkavé složky, které jsou příčinou vzniku kondenzátu ve sporáku.

Pro správnou funkci sporáku je třeba:

- pravidelně čistit sporák a komín,
- pravidelně větrat místnosti pro zajištění správného spalování,
- pravidelně odstraňovat popel z popelníku sporáku,
- pravidelně odstraňovat nahromaděnou strusku a nespálené zbytky z roštu pomocí čisticího nástroje.

OVLÁDÁNÍ CHODU SPORÁKU

Zatápění zahajte mírným ohněm, aby se zabránilo tepelným šokům. Další množství dřeva přidejte teprve po dohoření předchozí dávky. Nedovolte, aby se rošt ucpal popelem a nespáleným palivem. Rošt vyčistěte. Dvířka otevírejte pomalu a opatrně, nikdy ne prudkým tahem, aby se vyrovnal tlak v topeništi a v místnosti, jinak může dojít k pronikání kouře do místnost.

Sporák je konstruován a určen pro provoz s neustále zavřenými dvířky topeniště, s výjimkou doby přikládání paliva. Dvířka neotvírejte bez potřeby.

Dřevo musí mít maximálně 20 % vlhkosti, aby byl dosažen maximální účinek spalování. V opačném případě se uvolňuje dehet a plyny, které spolu s vodní párou vytvářejí kreosot. Pokud se ve větší míře nahromadí, může dojít k požáru v komíně. Požár komína nejlépe poznáte podle charakteristického zvuku vycházejícího z komína, například hlasitého hučení, podle viditelného plamene vycházejícího z komína, vysoké teploty okolních stěn a charakteristického zápachu spáleniny.

V případě požáru postupujte podle následujících kroků:

- Okamžitě přivolejte hasičský záchranný sbor;
- omezte přívod kyslíku do komína a sporák uhaste;
- nevkládejte nic do komína a dbejte na to, aby se požár nerozšířil na dřevěnou konstrukci nebo jiný hořlavý materiál v blízkosti.;
- **Komín nikdy nehaste vodou ani nelijte vodu do sporáku;**
- Požár v komíně lze hasit pouze hasicím přístrojem s práškem;
- vodou lze hasit pouze okolní materiál;
- okolní stěny neochlazujte vodou;

Upozornění:
Pokud se oheň ve sporáku z nějakého důvodu stane nebezpečně silným, přijměte následující opatření:

- **Zavřete vzduchové klapky, které zajišťují přívod vzduchu ke spalování.**
- **Pokud je to nutné, vložte do topeniště předem připravený písek nebo speciální nehořlavou protipožární přikrývku. Je vhodné mít také k dispozici práškový hasicí přístroj.**

Pro druhé přiložení vyčistěte mřížku roštu pomocným nástrojem, aby nebyl omezen přívod čerstvého vzduchu. Popelník pravidelně čistěte a dbejte na to, aby v něm byl vždy dostatek místa pro popel. Sporák je určen pro provoz v periodickém režimu.

Pro udržení požadovaného jmenovitého výkonu se topeniště pravidelně plní uvedeným množstvím paliva.
Sporák není určen k provozu v režimu trvalého žáru ani v režimu akumulace tepla.

I - regulace primárního vzduchu

Regulátor primárního vzduchu (obrázek 1, pozice 14) nastavíme při zatápění do polohy otevřeno (obrázek 4a) a ponecháme jej v této poloze až do okamžiku dosažení stabilního provozu sporáku po přiložení větších kusů dřeva. Poté nastavíme regulátor do polohy zavřeno (při spalování dřeva a dřevěných briket – obrázek 4b) a ponecháme jej v této poloze po celou dobu provozu sporáku. V zavřené poloze regulátor zabraňuje přívodu vzduchu pod rošt, čímž snižuje intenzitu hoření. Pokud je palivo nekvalitní, regulátor částečně otevřete. Při uzavřené regulaci primárního vzduchu (obrázek 4b) se dosahuje jmenovitého výkonu 7,75 kW.

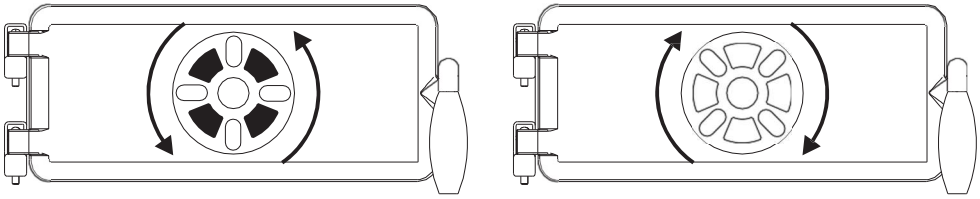

a **b**

Obrázek 4

II - regulace sekundárního vzduchu

Regulátor sekundárního vzduchu (obrázek 1, pozice 16) nastavíme při zatápění do polohy zavřeno (obrázek 5a) a ponecháme jej v této poloze až do ustálení provozního režimu hoření po přiložení větších kusů dřeva. Poté regulátor nastavíme do polohy otevřeno (obrázek 5b) a ponecháme jej v této poloze po celou dobu provozu sporáku.
Sekundární vzduch slouží k čištění skla na dvířkách topeniště a ke zlepšení spalování.

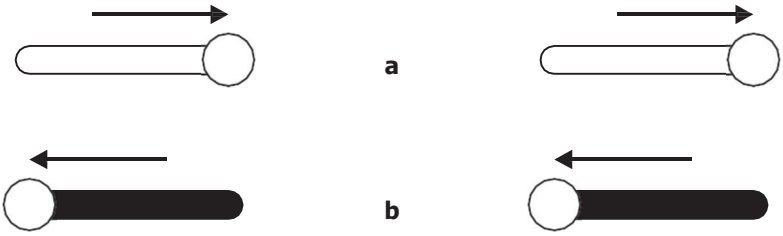

Obrázek 5

Před prvním zatopením je nutné důkladně prostudovat způsob volby pracovního režimu sporáku (vaření - pečení) pomocí páčky pro nastavení průtoku horkých plynů (obrázek 1, pozice 15) a způsob regulace tahu pomocí regulátoru primárního vzduchu (obrázek 1, pozice 14).

Páčka pro nastavení průtoku horkých plynů, kterou se volí provozní režim sporáku, má dvě polohy (obrázek 6):

Poloha 1 - při zatápění a při vaření je třeba páčku vysunout z vnitřku sporáku směrem k sobě,

Poloha 2 - pro současné vaření, pečení a vytápění místnosti nebo pouze pro vytápění místnosti se regulační páčka zasouvá od sebe směrem do vnitřku sporáku, čímž se umožní proudění horkých spalin kolem trouby.

Poloha 1

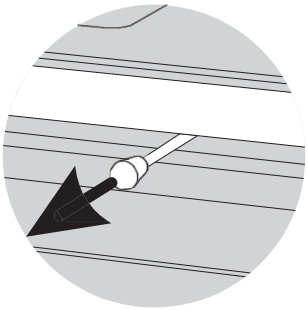

Poloha 2

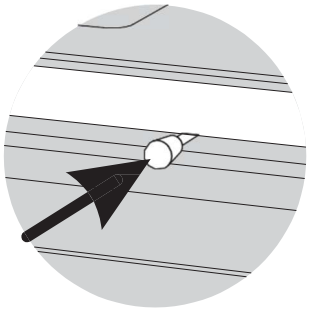

Obrázek 6

REŽIMY CHODU SPORÁKU

Sporák má čtyři provozní režimy, které se volí nastavením tahu ve sporáku:

Kombinovaný chod sporáku - Aby bylo možné současně péct v troubě, vařit na plotně sporáku a zároveň vytápět místnost, je třeba zasunout páčku pro nastavení průtoku horkých plynů pro režim vaření a pečení (obrázek 1, pozice 15) od sebe směrem do vnitřku sporáku a tah nastavit na střední hodnotu otáčením regulátoru primárního vzduchu (obrázek 1, pozice 14) na dvířkách popelníku.

Rychlé vaření - Je to možné, když se plotna intenzivně zahřívá, čehož se dosáhne přikládáním malého množství paliva. Přitom musí být páčka pro nastavení průtoku horkých plynů pro režim vaření a pečení (obrázek 1, pozice 15) po celou dobu vaření vysunutá, dvířka trouby musí být zavřená a tah nastaven na střední hodnotu.

Pečení - Je třeba, aby páčka pro nastavení průtoku horkých plynů pro režim vaření a pečení (obrázek 1, pozice 15) byla zasunuta do vnitřku sporáku, tah byl nastaven na střední hodnotu a dvířka trouby byla po vložení pečicího plechu zavřena.

Topení - Pro účely vytápění lze jako palivo použít dřevo nebo dřevěné brikety.

ČIŠTĚNÍ A ÚDRŽBA SPORÁKU

Pravidelným a správným čištěním zajistíte správnou funkci a prodloužení životnosti sporáku. Veškeré čištění, ať už vnějších povrchů nebo vnitřku, se vždy provádí na vychladlém sporáku.

Čištění vnějších povrchů - provádí se měkkým hadříkem, který nepoškodí povrchy sporáku. Speciální čisticí prostředky povrchy sporáku nepoškozují a lze je používat. Lakované a smaltované povrchy nečistěte abrazivními prostředky.

Čištění vnitřních povrchů - Při čištění sporáku používejte ochranné rukavice. Vyčistěte vnitřní stěny topeniště sporáku od nahromaděných sazí, seberte drobné a nespálené kousky z roštu, vyčistěte popelník a nahromaděný popel uvnitř sporáku. Pro vyčištění kanálů pro průchod plynných produktů spalování sporákem se provádí demontáž některých částí sporáku.

Čištění kanálů pro tok plynných produktů spalování pod troubou (obrázek 7) - Otevřete dvířka trouby (1), odšroubujte 6 šroubů (2) na dně trouby a sejměte kryt dna trouby (3).
Pomocným nástrojem odstraňte usazeniny sazí ze dna sporáku a z prostoru pod dnem trouby. Po vyčištění vraťte kryt dna trouby do původní polohy a upevněte jej šrouby ke dnu trouby.

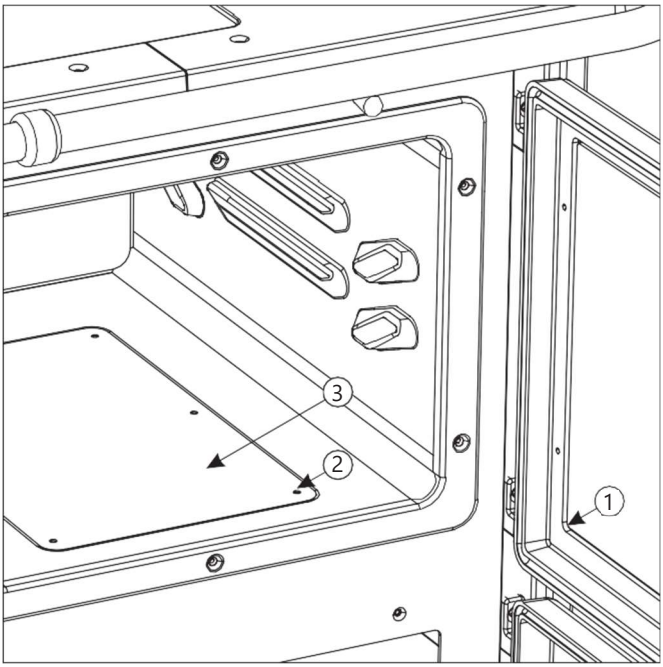

Obrázek 7

Čištění skleněných ploch - sklo topeniště se během provozu sporáku znečišťuje. K čištění používejte jemné čisticí prostředky. Nepoužívejte abrazivní prostředky, protože by mohly poškodit povrch skla. Sklo čistěte až po jeho vychladnutí.

Čištění a údržba komína - čištění a kontrola komína se doporučuje alespoň jednou ročně, stejně jako po delší přestávce v provozu. Pravidelnou údržbou a kontrolou komína zabráníte vzniku požáru a špatnému fungování sporáku. Pravidelná údržba komína je nezbytná, aby se předešlo vzniku požáru.

ZÁVADY V CHODU A RADY PRO JEJICH ODSTRANĚNÍ

V následující tabulce jsou uvedeny nejčastější poruchy provozu, možné příčiny a doporučení k jejich odstranění.

Závada v chodu	Možná příčina	Odstranění závady
Sporák slabě topí a vaří	- Nesprávné ovládání - Špatný komín	- Pečlivě si přečtěte a dodržujte návod. - Pokud i přes splnění všech podmínek uvedených v návodu poruchy v provozu přetrvávají, obraťte se na servis
Potíže při zatápění	- Zavřený regulátor přívodu vzduchu - Vlhké dřevo - Nedostatek kyslíku	- Otevřete regulátor přívodu vzduchu a zajistěte přívod primárního vzduchu - Používejte suché dřevo - Vyvětrejte místnost, aby byl zajištěn čerstvý vzduch
Pod plotnou se line kouř	- Zavřený regulátor přívodu vzduchu - Nedostatečný tah - Nevyčištěný popel z roštu	- Otevřete regulátor přívodu vzduchu a zajistěte přívod primárního vzduchu - Pečlivě si přečtěte návod a řiďte se doporučeními pro zajištění tahu - Vyčistěte rošt
Sklo dvířek topeniště se během krátké doby zanáší sazemi	- Vlhké dřevo - Přiloženo velké množství dřeva - Nedostatečný tah - Zavřen přívod sekunárního vzduchu	- Používejte suché dřevo - Dodržujte doporučené množství paliva ke spalování uvedené v návodu - Zkontrolujte spojení s komínem - Pečlivě si přečtěte návod a řiďte se doporučeními pro zajištění sekundárního vzduchu

OBECNÁ UPOZORNĚNÍ

Pokud jsou splněna všechna doporučení pro instalaci, regulaci provozu a čištění uvedená v tomto návodu, představuje sporák ověřeně bezpečný spotřebič pro použití v domácnosti. Před instalací sporáku odstraňte obal.
Dbejte na možné poranění, protože dřevěné latě jsou spojeny hřebíky. Plastový sáček zlikvidujte na k tomu určeném místě v souladu s předpisy.
Starý sporák, který již nechcete používat, odložte na k tomu určeném místě v souladu s předpisy.
Veškeré reklamace, posuzované jako závady nebo nesprávná funkce sporáku, je třeba nahlásit výrobnímu nebo autorizovanému servisu telefonicky nebo písemně, a to spolu s pokladním dokladem.
Veškeré kontaktní údaje jsou uvedeny na konci tohoto návodu. Jakoukoli závadu na sporáku odstraňuje výhradně výrobní servis. Pokud servisování nebo jakékoli opravy či úpravy sporáku provedou neoprávněné osoby, ztrácí vlastník sporáku právo na servis poskytovaný v rámci záruky výrobce.
Nákup náhradních dílů se provádí výhradně prostřednictvím výrobního servisu, a to podle pozic a obrázků v tomto návodu nebo podle jejich názvů.

Výrobce nenese žádnou odpovědnost, pokud se kupující neřídí návodem k používání a instalaci sporáku.

RADY PRO OCHRANU ŽIOVOTNÍHO PROSTŘEDÍ

Obal

- Obalový materiál je možné stoprocentně recyklovat.
- Při likvidaci se řiďte místními předpisy.
- Obalový materiál, jako jsou plastové sáčky, díly z polystyrenu a podobně, uchovávejte mimo dosah dětí, protože představuje potenciální zdroj nebezpečí.
- Při odstraňování a likvidaci dřevěných latí dbejte na bezpečnost, protože jsou spojeny hřebíky.

Výrobek

- Spotřebič je vyroben z materiálů, které lze recyklovat. Při likvidaci se řiďte platnými zákony o ochraně životního prostředí.
- Používejte pouze doporučené druhy paliva.
- Je zakázáno spalovat anorganický i organický odpad (plasty, dřevotřískové desky, textil, naolejované dřevo atd.), protože při spalování se uvolňují karcinogenní a jiné škodlivé látky.

Hrazda sporáku není namontována na sporáku

Všechny díly potřebné k její montáži jsou samostatně zabaleny a dodávají se spolu se sporákem. Na obrázku 8 je znázorněn způsob montáže galerie, kterou má po vybalení sporáku provést uživatel sám. Obrázek 8

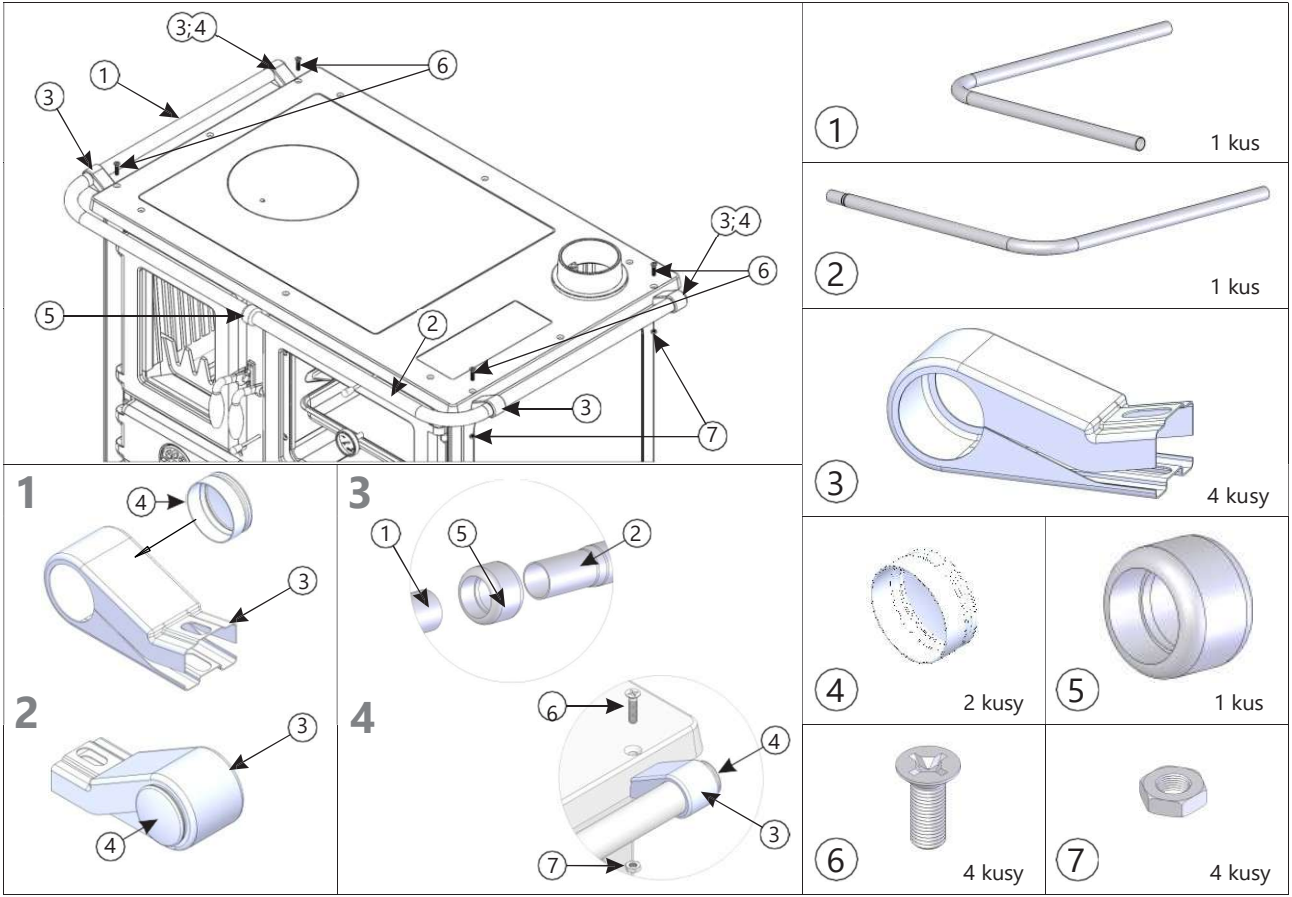

POTVRZENÍ KONTROLY KOUŘOVODU	
Datum, **podpis, razítko:**	**Datum,** **podpis, razítko:**
Datum, **podpis, razítko:**	**Datum,** **podpis, razítko:**

PRODÁVAJÍCÍ	
	Razítko, podpis:
Datum prodeje:	

POTVRZENÍ INSTALACE SPOTŘEBIČE

Potvrzuji, že volně stojící kamna instalována mojí firmou splňují podmínky návodu k obsluze, jsou instalována d norem a zákonů, bezpečnostních a protipožárních předpisů.

<u>Připojení na spalinová cestu provedl</u>	**<u>Připojení na topnou soustavu pro</u>**
Název firmy, podpis, razítko: **Naměřená hodnota tahu spalinové cesty doložena protokolem s analyzátoru:**	**Název firmy (OZO), podpis razítko:**
Datum uvedení do provozu:	**Datum uvedení do provozu:**

Dear customer,

Thank you for putting your trust in us and deciding to buy our product.

You have made a good choice, since the cooker has technical features that place it at the very top of its class, which you will see during use.

Please read this manual carefully before using the cooker, as you will find advice for proper handling.

We believe that you will become one of our satisfied customers.

Smederevac d.o.o.

CONTENTS

Warning before use 20
Cooker description 21
Technical information 23
Installing the cooker 25
Ignition and stoking 28
Using the cooker 29
Cooker operating modes 31
Cooker cleaning and maintenance 32
Failures and troubleshooting 33
General notes 34
Advices for environmental protection 34
Mounting the gallery onto the cooker 35

WARNING BEFORE USE

In order for your cooker to work properly, it is important to read these instructions and strictly follow the guidelines for use and handling.

- Use solid fuels such as wood, wood briquettes.
- Do not put explosive devices and substances in the firebox or on the hob.
- Do not keep flammable substances in the immediate vicinity of the cooker.
- For proper combustion in normal operating mode, the flue draft should be 12±2 Pa. In case the draft is higher than 15 Pa, a install a damper in the flue.
- Do not reduce the flue pipes to a smaller diameter.
- The room with the cooker should be regularly ventilated in order to supply fresh air necessary for combustion.
- Parts of the cooker become hot during operation at high temperatures and precautions are required during handling. Do not allow children to handle and play near the cooker.
- Only install those cooker spare parts that are approved by the manufacturer. No alterations may be made to the cooker.
- During the first stoking, there may be a slight smoke, especially from the surface of the hob. This is a common phenomenon that occurs due to the burning of deposits on the surface of the hob (anti-corrosion protection, paint, dust...). Ventilate the room with the cooker during the first stoking.
- It is not recommended to connect the cooker to a common flue as this can have a bad effect on the draft required. Do not connect an appliance using gas as fuel to the same flue.
- Use protective gloves when stoking since the door handles become hot.
- The cooker's drawer is purpose for storage of accessories only.
- All national and local regulations regarding the installation and operation of the stove must be observed.
- Stove operation is allowed only with the firebox door fully closed.
- After each use, close all air-supply regulators.
- The device must not be used if the braid on the firebox door is visibly damaged or if it has fallen off.

In case of non-compliance with the user manual, the manufacturer disclaims any liability for the damage to the cooker.

Note:
The cooker is intended for indoor installation and its purpose, besides indoor heating, is cooking food.

Table **Technical information** (page 23) lists the rated power of the product when burning fuel (wood), amount of fuel (listed in the table Technical information), humidity and wood type (up to 20% humidity, beech wood), draft (12±2 Pa).
This appliance is Type B, compliant with EN 16510, and must be connected to a suitable chimney. The chimney temperature class is T400 G.
All data in the table **Technical information** are confirmed by a certified laboratory according to the European standard EN 16510-2-3 and EN 16510-1.

When choosing a cooker, the area/volume of the space to be heated should be taken into account, and the simplest way to calculate the required cooker power is as follows:
- 1 kW of cooker power heats approximately 6.5 m^2 (with a standard room height of 2.6 m).

When calculating the power required to heat a room, the following characteristics of the room should be taken into account:
- does the room have insulation
- quality of finishing in the room
- flue diameter and height with appropriate vacuum

COOKER DESCRIPTION

- The cooker was manufactured and tested according to the European standard EN 16510-2-3 and EN 16510-1.
- Figure 1 (page 22) shows the cooker with components essential for use.
- The cooker's woorktop consists of a cast-iron frame (item 3), a cast-iron hotplate and hotplate lid (items 4 and 5), and a cleaning lid (item 18).
- The cooker frame carries the gallery (position 1) connected to the frame with gallery brackets (see instruction for gallery installation).
- The cooker comes with a cast flue (position 2), which is connected to the frame or the back of the cooker with two screws.
- The sealing between the hob and the cooker frame, between the flue and the flue opening on the frame, as well as on all doors, is made of glass braid.
- The firebox space (pos. 13) is composed of cast sections.
- All cast sections are made of grey cast iron, which ensures a long service life.
- The cooker oven is enamelled and protected with insulating material.
- The firebox door (pos. 9), the oven door (pos. 12), the ashtray door (pos. 10) and the reheating chamber door (pos. 11) are cast, with glass on the oven and firebox door and the oven door glass has a thermometer (pos. 21) of measuring range 0 - 500°C.
- The primary air regulator (item 14) is located on the ash drawer door and on the warming compartment door. (pos. 14).
- There is a secondary air regulator above the firebox door (pos. 16), through which air is supplied to the firebox door glass preventing soot accumulation on the glass, as well as fogging.
- The outer sides, the drawer lid and the baking tray are made of sheet steel and protected by enamel.

Cooker components:

1 - cooker gallery
2 - flue
3 - hob frame
4 - hob
5 - hob lid
6 - side
7 - stand
8 - drawer
9 - firebox door
10 - ashtray door
11 - reheating chamber door
12 - oven door
13 - firebox
14 - primary air regulator
15 - hot gas flow setting handle (cooking - baking)
16 - secondary air regulator
17 - oven
18 - cleaning lid
19 - baking tray
20 - ashtray
21 - thermometer
22 - reheating chamber

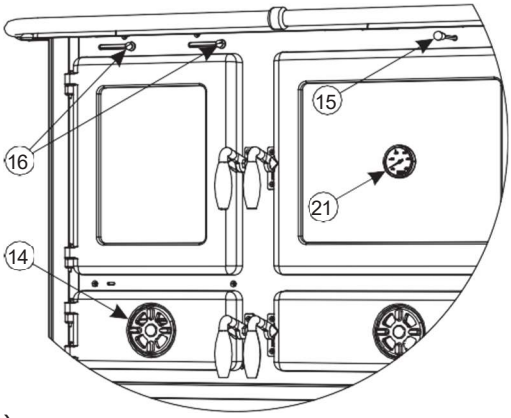

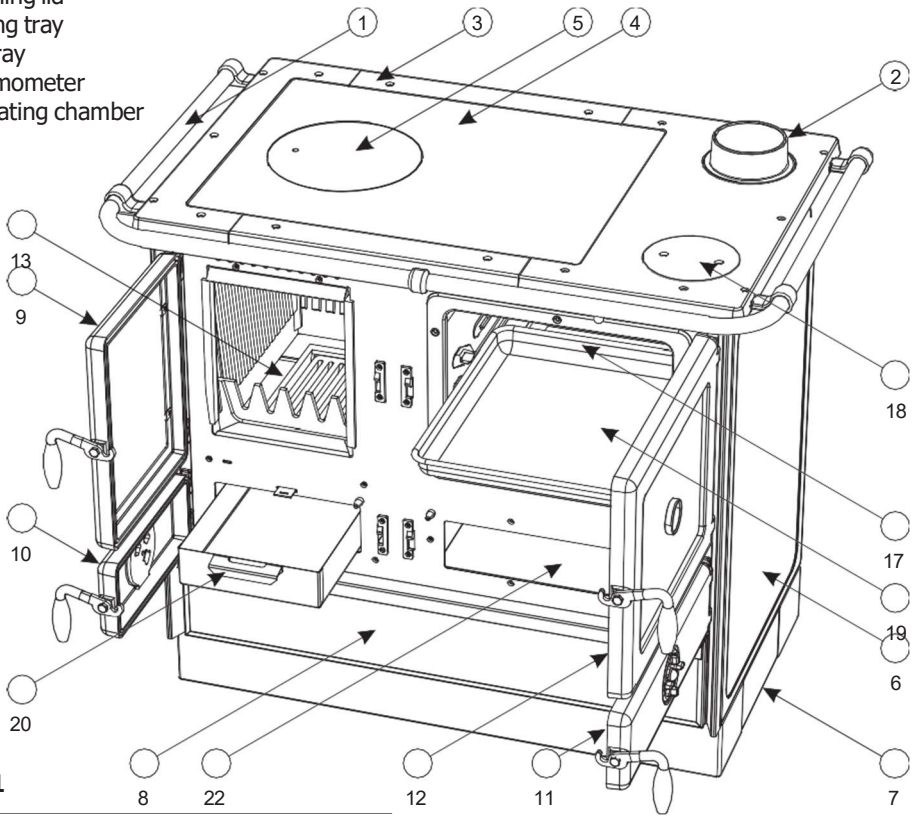

Figure 1

Technical information:

A table according to EN 16510-1 is supplied as an additional document together with this manual.
The table provides information on the characteristics and performance of this appliance.

Rated power (wood)		7,75 kW
Energy efficiency (wood)		83,8 %
Season efficiency (wood)		73,8 %
Cooker dimensions (HxWxD)		850x1070x660 mm
Firebox dimensions (HxWxD)		300x250x340 mm
Oven dimensions (HxWxD)		270x350x470 mm
Cooker weight (Magnum II / Magnum II S)		164 kg / 205,5 kg
Flue connection diameter		Ø120 mm
Flue connection position		na plotni, pozadi
Exhaust gas temperature (wood)		169 °C
Mass flow		6,8 g/s
Carbon monoxide emissions at 13% O_2		1419 mg/Nm³
Particulate matter emissions at 13% O_2		37 mg/Nm³
Emissions of organic gaseous carbon at 13% O_2		110 mg/Nm³
Nitrogen oxide emissions at 13% O_2		81 mg/Nm³
Fuel consumption at rated power (wood)		2,225 kg/h
Minimum distance from combustible materials:		
- from the back wall	d_R	40 cm
- from the side wall	d_S	40 cm
- from above	d_C	90 cm
- from the front	d_P	200 cm
- in bottom front radiation area	d_F	150 cm
- in side front radiation area	d_L	150 cm
- below the bottom	d_B	0 cm

Cooker dimensions:

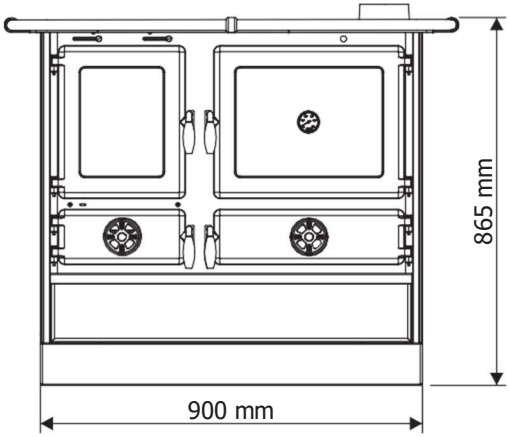

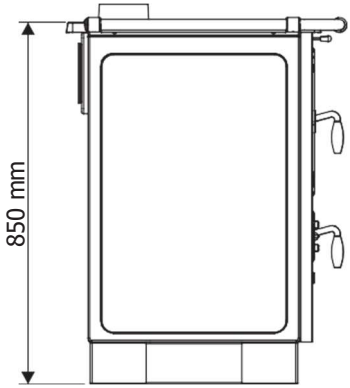

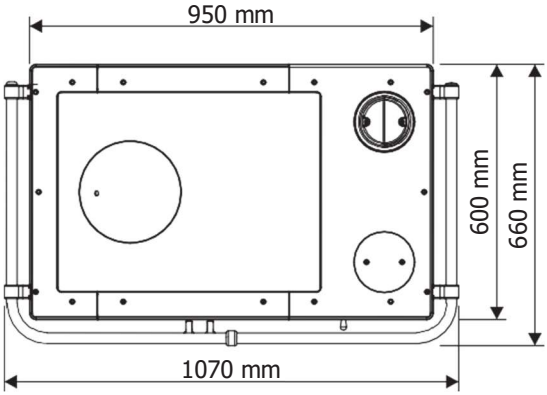

INSTALLING THE COOKER

When installing the cooker, pay attention to the applicable construction and fire regulations and provisions.

- Do no place the cooker in the immediate vicinity of wooden elements, cooling devices, plastic parts of furniture and other flammable materials because during its operation (when burning fuel) it achieves a high operating temperature.

- If the base under the cooker is made of easily flammable materials (wood, vinyl floor, laminate...), you must install sheet metal protection - 10 cm wide on the side and 50 cm on the front.
  Due to its weight, install the cooker on a base of appropriate load capacity.
  If the cooker installation does not meet the required conditions, appropriate measures must be taken to achieve compliance (e.g. weight distribution).

- Connect the cooker to the flue and flue pipes via the connection on the back or the hob, so as to ensure adequate sealing and flow of smoke from the cooker to the flue.
  Do not insert the flue pipe too deep into the flue so as not to reduce the cross-sectional area and thus disturb the draft in the flue. Do not use reducers that would reduce the cross section of the flue pipe.

- The cooker requires supply of fresh air to the room where it is installed, whereby the area of the opening for the supply of fresh air must not be less than 0.4 dm^2.
  Install the fresh air supply outside the common ventilation room, which must be secured with a door and grille.

- Fans operating in the same room with the cooker can interfere with the operation of the cooker. Also, any devices or ventilation systems that create negative pressure in the room where the stove is installed must be set so they not to create decompression that prevents the normal operation of the stove.

- Before installing the cooker, check the draft of the flue since it is one of the key factors for proper functioning of the cooker. The draft depends on the proper installation of the flue and weather conditions. If the draft in the flue is low, check whether the flue is properly installed. The flue should be located inside the room, and if it is on the outer walls of the room, it is recommended to have flue insulation.
  One of the simplest ways to check the draft in the flue is with an A4 paper placed on the flue opening where the flue pipe comes in and if it doesn't move the flue has good draft. However, if the paper falls the draft in the flue is insufficient and can cause problems in the operation of the cooker.

Properly installed flue must meet the following requirements:

- the flue must be at least 0.5 m higher than the roof and to exceed the height of facilities/obstacles that are in its vicinity (neighbouring house, a tree...) (Figure 2).
- the flue must have a suitable cross section.
- the flue pipe must not be inserted too deeply and the connection openings must be sealed (Figure 3a).
- the flue must be free of foreign objects, damage, soot and other dirt (Figure 3b).
- the cleaning door and all other openings must be tightly closed so as not to create so-called "false" air (Figure 3c).

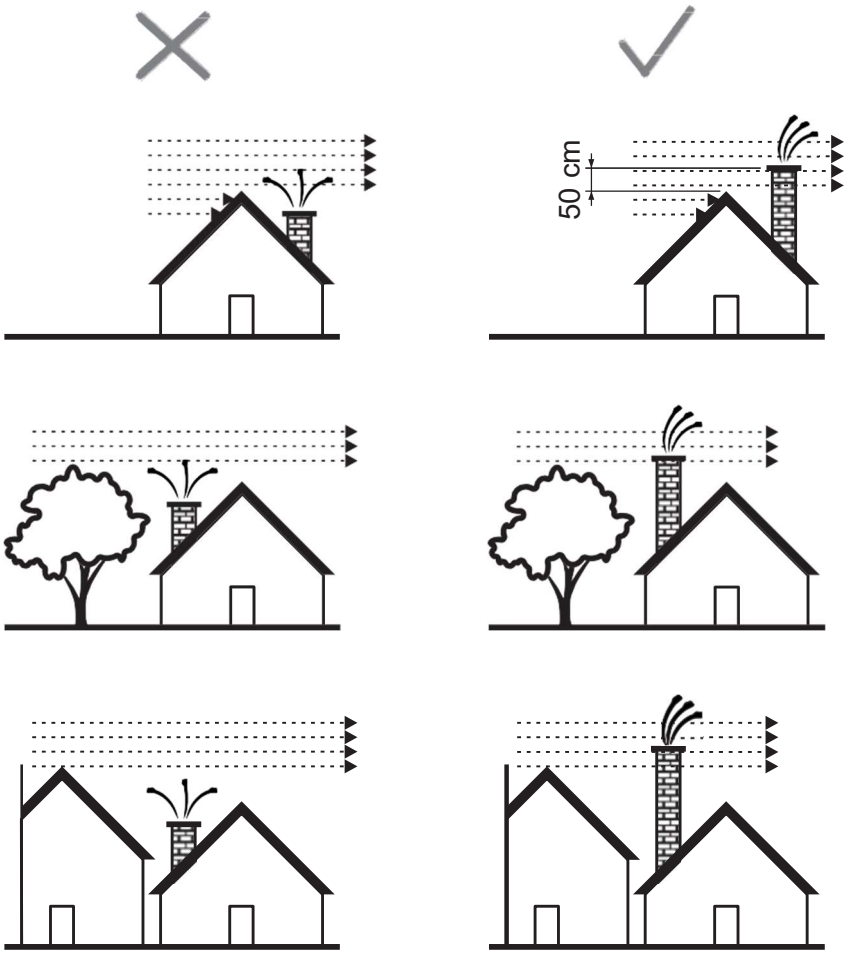

Figure 2

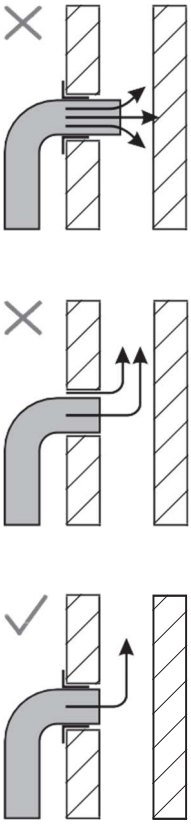

a

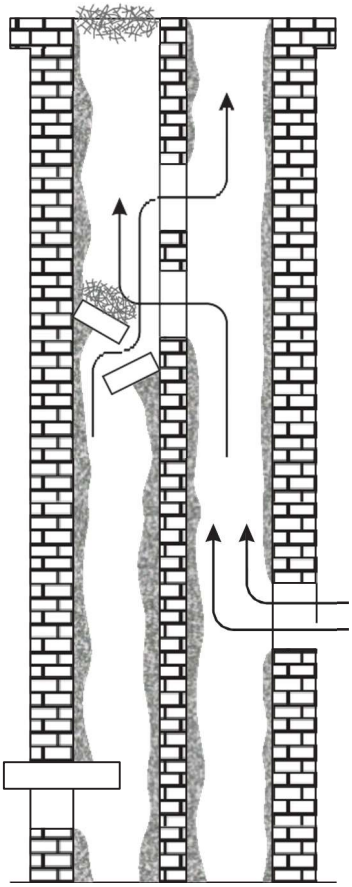

b

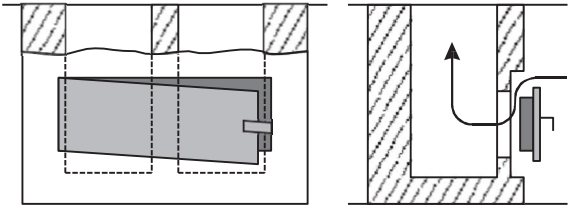

c

Figure 3

Chimney defects may also occur if:
- the chimney has an insufficient cross-section,
- multiple stoves or other devicess are connected to the same chimney.

IGNITION AND STOKING

Iclean all enamelled surfaces of the cooker with a dry cloth before the first firing to avoid burning dirt on the cooker and creating unpleasant odours.
Light the fire in the firebox in the following order:

- open the cooker firebox door and ashtray,
- insert fuel into the firebox (kindling on non-greased crumpled paper),
- ignite the fire,
- leave the ashtray door open until the flame is stable, then close them and regulate the burning strength with the primary air regulator (Figure 1 pos. 14),
- after the first embers appear, insert larger pieces of wood into the firebox. If you are using briquettes as fuel, wait for the entire amount of fuel to be heated and only then reduce the draft by half (with the primary air regulator(Figure 1 pos. 14),
- when adding fuel, open the firebox door (Figure 1, position 9) only a few degrees, wait 4-5 seconds, then slowly open completely. Do not open the door abruptly, because when there is a strong flame in the firebox, it can spill towards the room.

By regulating the draft in the cooker, you regulate the temperature, power and speed of fuel combustion, and this is done by turning the primary air regulator on the ashtray door (Figure 1, position 10). By combining the primary airvia the regulator on the ashtray door and the secondary air via buttons above the firebox door (Fig. 1, pos. 16) you will achieve the desired combustion.

The cooker has auxiliary equipment that serve to facilitate cooker maintenance. Use a grate shaker, which is inserted into the shaker slot located in the ashtray door space, and by moving it slowly back and forth allow the passage of primary air during the operation of the cooker.

Wood and briquettes are recommended for stoking. Do not use fuel oil, gasoline, etc. as fuel, since the use of liquid fuels can damage the cooker damage and cause explosion.

Caution!

- Do not use waste of organic origin, food remains, plastic objects, flammable and explosive materials as fuel, their combustion disrupts proper operation of the cooker and can cause damage and environmental pollution.
- Higher outside temperatures can cause low air flow (draft) in the flue, so it is recommended regular stoking in smaller quantities.
- Avoid using the cooker when the weather conditions are bad and in case of strong wind, because that affects the required vacuum in the flue. In these cases, fumes mayreturn to the room where the cooker is located. This makes stoking difficult.

We recommend firing the cooker for 1 hour with a fuel height of up to 10 cm in the firebox, placing the logs side by side to improve draft. Two logs with dimensions 100×100×250 mm and an average weight of 2.225 kg are recommended.

After each filling, the cooker should burn for at least 30 minutes with maximum power, so that all

the volatile ingredients that cause condensation in the cooker in that combustion phase may burn.

In order for the cooker to operate properly, it is necessary to:
- clean the cooker and flue regularly,
- ventilate the room regularly in order to have good combustion,
- remove the ash from the cooker ashtray regularly,
- regularly remove accumulated slag and unburned materials from the grate using cleaning utensils.

USING THE COOKER

Start the ignition with moderate fire in order to avoid thermal shocks. The next amount of wood is inserted only after the previous amount burned.
Do not allow the grate to be clogged with ash and unburned fuel. Clean the grate.
Open the door slowly and carefully, never with a sudden pull, allowing the pressure in the firebox and the room to equalize, otherwise smoke may appear in the room. The cooker is constructed and designed to operate with the firebox door permanently closed, except when adding fuel.
Do not open the door without need.
The wood must have a maximum of 20% humidity for maximum burning effect.
Otherwise, tar and gases will be released, which create creosote with water vapour. If there is too much of it, the flue may catch on fire.
You will recognise flue fire easily by characteristic sound coming from the flue such as a loud roar, visible flame coming out of the flue, high temperature of the surrounding walls and the characteristic smell of burning.

In case of a fire, take the following steps:
- Call the fire department immediately;
- Reduce the oxygen supply to the flue and turn off the cooker;
- Do not put anything in the flue and be careful not to spread the fire to a wooden structure or other nearby combustible materials;
- **NEVER use water to put out flue fire or pour water into the cooker;**
- Flue fire can be put out only with a dry powder fire extinguisher;
- Use water only to extinguish the surrounding materials;
- Do not cool the surrounding walls with water;

Note:
If the fire in the cooker becomes dangerously strong for some reason, take the following measures:
- Close the air dampers that provide air for combustion.
- If necessary, throw prepared sand or a special non-flammable fire blanket into the firebox.

It would be good to have a fire extinguisher.

Before the second filling, clean the grate with auxiliary equipment so as not to prevent the supply of fresh air.
Clean the ashtray regularly, making sure that there is always room for ashes.

The cooker is designed to operate in periodic mode.
To maintain the required rated power, the cooker should be periodically filled with the specified amount of fuel.
The cooker is not intended to operate in permanent ember mode or in heat accumulation mode.

I – primary air regulation

Set the primary air regulator (Figure 1 pos. 14) in open position (Figure 4-a) during ignition and keep it in that position until the cooker is in stable operation after inserting larger pieces of wood. Then set the regulator in the closed position (when burning wood and wood briquettes - Figure 4-b) and keep it in that position while the cooker is in operation.
When closed, the regulator prevents the supply of air under the grille, which reduces the intensity of burning.
If the fuel is of poor quality, partially open the regulator.
With the primary air regulator closed (Figure 4b), the nominal output of 7.75 kW is achieved.

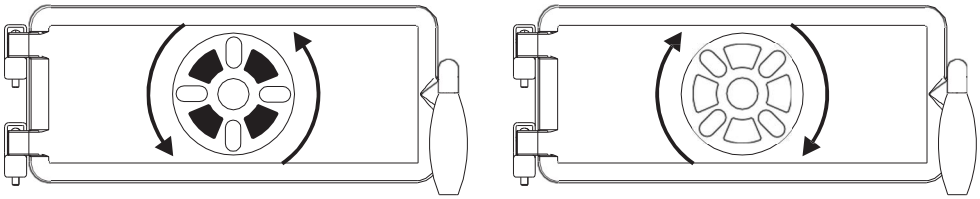

Figure 4

II -secondary air regulation

Set the primary air regulator (Figure 1 pos. 16) in closed position (Figure 5a) during ignition and keep it in that position until operation is in burning mode after inserting larger pieces of wood. Then set the regulator in the open position (Figure 5b) and keep it in that position while the cooker is in operation.
The secondary air is intended for cleaning the firebox door glass and better combustion.

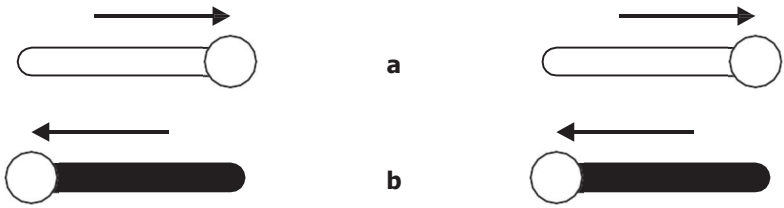

Figure 5

Before the first stoking, carefully study the method of selecting the cooker operating mode (cooking - baking) using the gas flow setting handle (Figure 1 pos. 15) and the method for regulating the draft using the primary air regulator (Figure 1 pos. 14).

The gas flow setting handle which selects the cooker operating mode has two positions (Figure 6):
Position 1 - for stoking and cooking pull the handle from inside the cooker toward you,
Position 2 - for simultaneous cooking, baking and heating, or just heating, push the regulator handle away from you toward the inside if the cooker, enabling the hot combustion products to circulate around the oven.

Figure 6.

COOKER OPERATING MODES

The cooker has four operating modes, selected by adjusting the draft in the cooker:

Combined cooker operation - in order to be able to bake in the oven, cook on the hob and to heat the room at the same time, push the gas flow setting handle (cooking - baking) (Figure 1 pos. 15) away from you toward the inside of the cooker, and set the draft to the medium value by turning the primary air regulator (Figure 1 pos. 14) on the ashtray door.

Fast cooking - enabled when the hob is heated intensively, and this is achieved by adding small amounts of fuel; the gas flow setting handle (cooking - baking) (Figure 1 pos. 15) should be pulled out for the entire duration while cooking, the oven door should be closed, and the draft should be set to the medium value.

Baking - the gas flow setting handle (cooking - baking) (Figure 1 pos. 15) should be pulled back into the interior of the cooker, the draft set to the middle value, and the oven door closed after inserting the baking tray.

Heating - wood can be used as fuel for heating.If you are using, fill the firebox with it several times in order to form embers that heat the cooker hob intensively. The gas flow setting handle (cooking - baking) (Figure 1 pos. 15) should be pulled into the interior of the cooker, and the draft should be set to the middle value.

COOKER CLEANING AND MAINTENANCE

With regular and proper cleaning, you enable proper operation and extend the life of the cooker. Always clean the exterior and interior when the cooker is cold.

Cleaning the exterior - with a soft cloth that will not damage the surfaces of the cooker. You can use detergents of chemical origin since they do not damage the surface of the cooker. Do not clean coated and enamelled surfaces with abrasives.

Cleaning the interior – use protective gloves when cleaning the cooker. Clean the accumulated soot from the cooker firebox inner walls, pick up small and unburned pieces from the grate, clean the ashtray and the accumulated ash inside the cooker. In order to clean the duct for gaseous combustionproducts flow through the cooker, individual parts of the cooker should be dismantled.

Cleaning the ducts for gaseous combustion products flow below the oven (Figure 7) - open the oven door (1), unscrew the 6 screws (2) on the bottom of the oven and remove the oven bottom lid (3). Use the auxiliary equipment to remove the accumulated soot from the cooker bottom and under the oven bottom. Return the oven bottom lid into the original position after cleaning and fasten it to the oven bottom with screws.

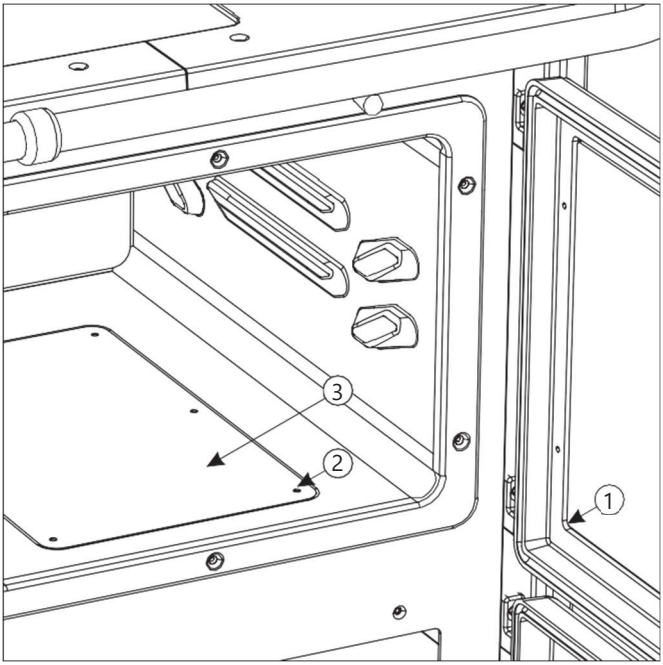

Figure 7

Cleaning the glass - the firebox glass gets dirty during the cooker operation.
Use mild detergents for cleaning. Do not use abrasives as the glass may be damaged.
Clean the glass only when it has cooled.

Flue cleaning and maintenance - it is recommended to clean and inspect the flue at least once a year as well as after prolonged downtime. Regular maintenance and inspection of the flue will prevent fire and poor operation of the cooker. Regular chimney maintenance is mandatory to prevent fires.

FAILURES AND TROUBLESHOOTING

The following table shows the most common failures and recommendations for repair.

Problem	Possible cause	Solution
Poor heating and cooking	- Improper handling - Bad flue	- Read and follow the instructions carefully - In the problem is still present despite following the instructions for troubleshooting, contact the service
Difficulties in igniting the fire	- Closed primary air regulator - Damp wood - Lack of oxygen	- Open the air supply regulator and provide primary air supply - Use dry wood - Ventilate the room to provide fresh air
Smoke coming from under the hob	- Closed air supply regulator - Insufficient draft - Ash on the grate is not cleaned	- Open the air supply regulator and provide primary air supply - Read the instructions carefully and follow the advice for securing the draft - Clean the grate
Firebox door glass becomes dirty fast	- Damp wood - Too much fuel - Insufficient draft - Secondary air supply closed	- Use dry wood - See the instruction for the recommended amount of combustion fuel - Check the flue connection - Read the instructions carefully and follow the advice for secondary air supply

GENERAL NOTES

If all the recommendations for installation, operation and cleaning given in this manual are met, then the cooker is safe for household use. Remove the packaging before installing the cooker. Beware of possible injuries because the wooden slats are connected with nails.
Dispose of the plastic bag in the designated place in accordance with the regulations. Dispose of the old cooker that you no longer want to use in the designated place in accordance with the regulations.
All complaints, assessed as failures or malfunction of the cooker, should be reported to the factory or authorized service by phone or in writing with the receipt. All contact details are at the end of this manual.
All failures can only be repaired by the factory service. If unauthorized persons perform servicing or any repairs and alterations to the cooker, the cooker owner loses the right to service guaranteed by the manufacturer's warranty.
Spare parts should be procured exclusively through the factory service, based on the positions and figures in this manual or their names.

The manufacturer disclaims any liability if the customer does not follow the instructions for use and installation of the cooker.

ADVICES FOR ENVIRONMENTAL PROTECTION

Packaging

- The packaging material is 100% recyclable.
- Follow local regulations for disposing.
- Keep the packaging materials (plastic bags, polystyrene-styrofoam parts, etc.) away from children since they are potentially hazardous.
- Take care of safety when removing and disposing the wooden slats since they are connected with nails.

The product

- The appliance is made of recyclable materials. Comply with applicable environmental laws when disposing.
- Only use recommended fuels.
- Do not burn inorganic and organic waste (plastic, plywood, textiles, oiled wood, etc.), because combustion releases carcinogens and other harmful substances.

The cooker gallery is not mounted on the cooker.
All parts for installation are independently packaged and delivered with the cooker. Figure 8 shows how to mount the gallery, which should be performed by the user after unpacking the cooker.

Figure 8

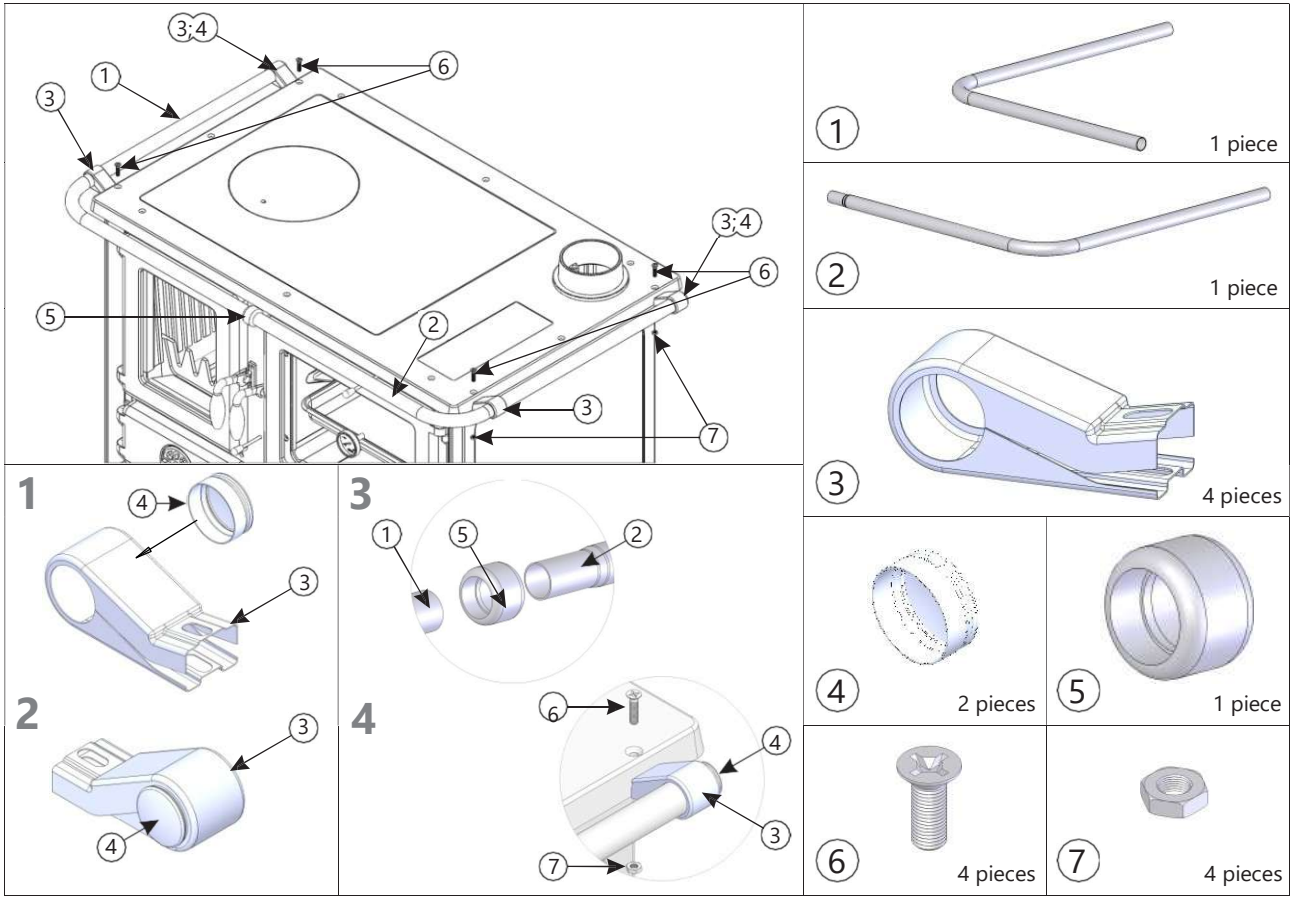

Sehr geehrter Käufer,

Wir bedanken uns für Ihr Vertrauen und Ihren Entscheid, unser Produkt zu kaufen.

Sie haben eine gute Wahl getroffen, weil der Herd technische Charakteristiken aus der Spitze seiner Klasse besitzt, wovon Sie sich während der Benutzung überzeugen werden.

Bitte lesen Sie diese Anleitung sorgfältig, bevor Sie mit der Benutzung des Herds beginnen, weil Sie darin Empfehlungen für die richtige Bedienung finden werden.

Wir glauben, dass auch Sie sich ins Buch der zufriedenen Käufer unserer Produkte eintragen werden.

Smederevac d.o.o.

INHALT

Warnung vor der Benutzung 38
Beschreibung des Herds 39
Technische Daten 41
Installation des Herds..... 43
Anheizen und Nachlegen von Brennstoff 46
Steuerung des Betriebs des Herds 47
Betriebsmodi des Herds..... 50
Reinigung und Wartung des Herds 50
Betriebsstörungen und Empfehlungen für deren Beseitigung..... 52
Allgemeine Anmerkungen 53
Empfehlungen für den Umweltweltschutz 53
Montage der Galerie auf den Herd 54

WARNUNG VOR DER BENUTZUNG

Damit Ihr Herd ordentlich arbeitet, ist es wichtig, dass Sie diese Anleitung lesen und sich strikt an die Richtlinien für die Benutzung und Bedienung halten.

- Verwenden Sie für die Verbrennung feste Brennstoffe wie z. B. Holz, Holz Briketts.
- Es ist nicht erlaubt, in den Feuerraum oder auf der Platte des Herds explosive Vorrichtungen und Materialien zu stellen.
- Es ist nicht erlaubt, leicht brennbare Materialien in der unmittelbaren Nähe des Herds zu halten.
- Für eine ordentliche Verbrennung sollte im normalen Betriebsmodus der Schornsteinzug 12±2 Pa betragen. Falls der Einzug höher als 15 Pa ist, sollte in den Schornstein eine Klappe eingebaut werden.
- Es ist nicht erlaubt, die Rauchabzugsrohre auf einen kleineren Durchmesser zu reduzieren.
- Der Raum mit dem Herd sollte zwecks der Zufuhr der für die Verbrennung notwendigen Frischluft regelmäßig belüftet werden.
- Die Teile des Herds werden während des Betriebs auf hohe Temperaturen angeheizt, und bei der Bedienung ist entsprechende Vorsicht geboten. Lassen Sie Kinder nicht den Herd bedienen und in seiner Nähe spielen.
- In den Herd dürfen nur diejenigen vom Hersteller zugelassenen Ersatzteile eingebaut werden. Am Herd dürfen keine Änderungen vorgenommen werden.
- Beim ersten Nachlegen von Brennstoff kann es zu einer leichten Rauchbildung kommen, insbesondere von der Oberfläche der Platte. Das ist eine gewöhnliche Erscheinung, die wegen der Verbrennung von Ablagerungen auf der Oberfläche der Platte (Korrosionsschutz, Farbe, Staub...) auftritt. Belüften Sie den Raum mit dem Herd während dem ersten Nachlegen von Brennstoff.
- Es wird nicht empfohlen, den Herd an einen gemeinsamen Schornstein anzuschließen, weil dies den notwendigen Einzug negativ beeinflussen kann. An den gleichen Schornstein darf kein Gerät angeschlossen werden, das Gas als Brennstoff verwendet.
- Verwenden Sie beim Nachlegen von Brennstoff Schutzhandschuhe, da die Türgriffe erhitzt sind.
- Die Schublade ist ausschließlich zur Aufbewahrung von Zubehör vorgesehen.
- Für die Installation und den Betrieb des Ofens müssen nationale und lokale Vorschriften beachtet werden.
- Arbeiten dürfen nur bei geschlossener Brennkammertür durchgeführt werden.
- Schließen Sie alle Luftregler nach jedem Gebrauch.
- Das Gerät darf nicht verwendet werden, wenn das Fadengeflecht an der Feuerraumtür sichtbar beschädigt ist oder abgefallen ist.

Bei Nichteinhaltung der Anleitung übernimmt der Hersteller keine Verantwortung für entstandene Schäden am Herd.
Hinweis: Der Herd ist für den Einbau in geschlossenen Innenräumen bestimmt, und sein Zweck ist neben der Raumheizung auch das Kochen und Braten von Essen.

In der Tabelle Technische Daten (Seite 41) ist dieNennleistung des Produkts bei der Verbrennung von Brennstoffen (Holz) bei bestimmten Brennstoffmengen (angegeben in der Tabelle Technische Daten), bestimmter Feuchtigkeit und Holzart (bis zu 20% Feuchtigkeit, Buche) und

bestimmtem Einzug (12±2 Pa) angegeben.
Dieses Gerät entspricht dem Typ B gemäß der Norm EN 16510 und muss an einen geeigneten Schornstein angeschlossen werden. Die T-Klasse des Schornsteins ist T400 G.
Alle Angaben in der Tabelle Technische Daten wurden in einem nach der europäischen Norm EN 16510-2-3 und EN 16510-1 zugelassenem Labor bestätigt.
Beachten Sie bei der Wahl des Herds die Fläche / das Volumen des zu beheizenden Raums, und eine der einfachsten Methoden zur Berechnung der erforderlichen Leistung des Herds ist die folgende: 1 kW Heizleistung des Herds erhitzt ca. 6,5 m^2 (gut gedämmter Raum mit standardmäßiger Raumhöhe von 2,6 m).
Bei der Berechnung der erforderlichen Heizleistung für den gewünschten Raum sollten folgende Eigenschaften des Gebäudes berücksichtigt werden:

- ob das Gebäude gedämmt ist,
- Qualität der Fenster und Türen am Gebäude,
- Durchmesser und Höhe des Schornsteins mit zufriedenstellendem Unterdruck.

BESCHREIBUNG DES HERDS

- Der Herd je wurde nach der europäischen Norm EN 16510-2-3 und EN 16510-1 hergestellt und getestet.
- Auf der Abbildung 1 (Seite 40) ist das Aussehen des Herds mit den für die Benutzung wichtigen Bestandteilen dargestellt.
- Die Arbeitsfläche des Herdes besteht aus einem Gussrahmen (Pos. 3), einer Gussplatte und einer Plattenabdeckung (Pos. 4 und Pos. 5) sowie der Reinigungsabdeckung (Pos. 18).
- Der Rahmen des Herds trägt die Galerie (Position 1), die über den Galeriehalter an den Rahmen gebunden wird (siehe Montageanleitung für die Galerie).
- Mit dem Herd wird ein Guss-Rauchabzug (Position 2) geliefert, der mittels zwei Schrauben an den Rahmen oder die Hinterseite des Herds gebunden wird.
- Die Abdichtung zwischen der Platte und dem Rahmen des Herds, zwischen dem Rauchabzug und der Rauchabzugsöffnung am Rahmen sowie an allen Türen wird durch Glasdichtungen erzielt.
- Der Feuerraum (Position 13) besteht aus Gussteilen.
- Alle Gussteile werden aus Grauguss hergestellt, womit eine lange Lebensdauer gewährleistet wird.
- Der Backofen des Herds ist emailliert und mit Isolationsmaterial geschützt.
- Die Feuerraumtür (Position 9), die Backofentür (Position 12), die Aschentür (Position 10) und Tür des Erwärmraums sind aus Gusseisen, wobei die Backofen - und Feuerraumtür mit einem Glas und das Glas der Backofentür mit einem Thermometer (Position 21) mit Messbereich von 0 - 500 °C versehen ist.
- An der Tür des Aschenbechers und des Heizbereichs befindet sich ein Primärluftregler (Pos. 14).
- Oberhalb der Feuerraumtür befindet sich der Sekundärluftregler (Position 16), oberhalb dessen Luft auf das Glas der Feuerraumtür zugeführt wird, womit die Rußablagerung am Glas sowie Vernebelung verhindert wird.
- Die äußeren Seitenteile, der Schubladendeckel und das Backblech werden aus Stahlblech hergestellt und haben einen Emaille-Schutz.

Bestandteile des Herds (Abbildung 1):

1 - Galerie des Herds
2 - Rauchabzug
3 - Rahmen der Platte
4 - Platte
5 - Abdeckung der Platte
6 - Seitenteil
7 - Podest
8 - Schublade
9 - Feuerraumtür
10 - Aschentür
11 - Tür des Erwärmraums
12 - Backofentür
13 - Feuerraum
14 - Primärluftregler
15 - Strömungsregler von Heißgasen (Kochen - Braten)
16 - Sekundärluftregler
17 - Backofen
18 - Reinigungsdeckel
19 - Backblech
20 - Aschekasten
21 - Thermometer
22 - Erwärmraum

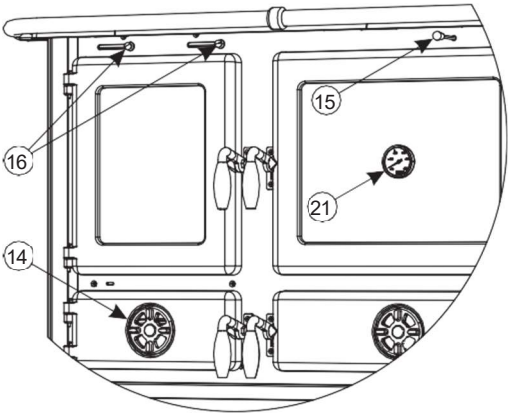

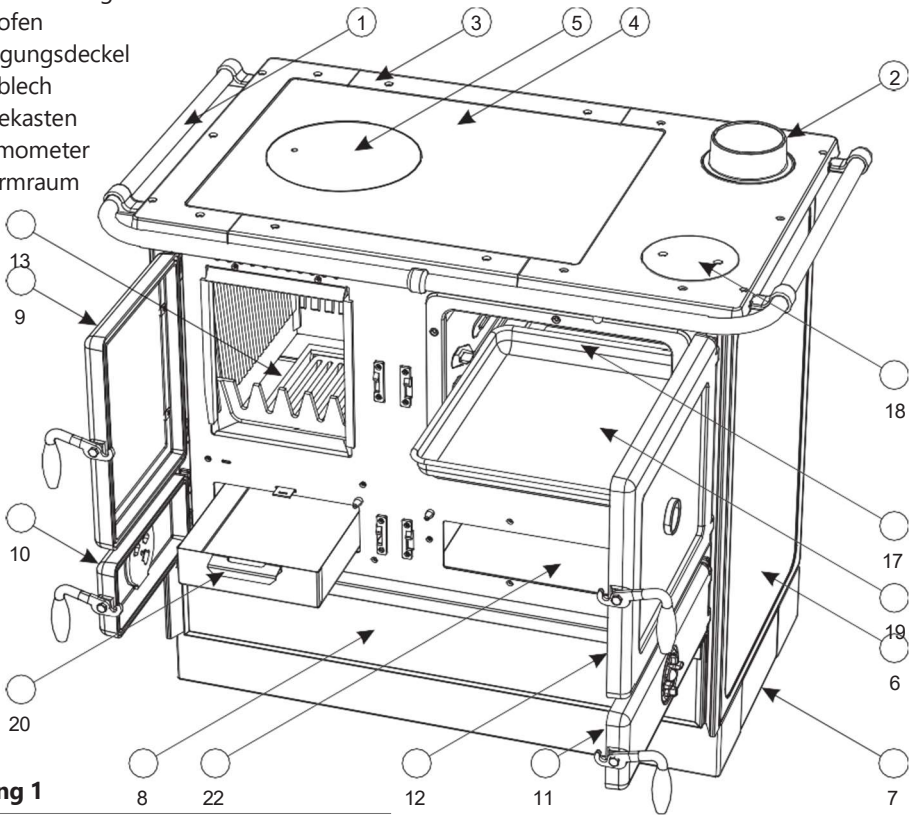

Abbildung 1

Technische Daten:

Die Tabelle gemäß EN 16510-1 ist ein zusätzliches Dokument, das wir dieser Anleitung beifügen. In der Tabelle finden Sie Informationen zu den Eigenschaften dieses Geräts.

Nennleistung		7,75 kW
Wirkungsgrad		83,8 %
Effizienz seasonal		73,8 %
Abmessungen des Kaminofens (HxBxT)		850x1070x660 mm
Abmessungen des Feuerraums (HxBxT)		300x250x340 mm
Abmessungen des Backofens (HxBxT)		270x350x470 mm
Gewicht des Kaminofens (Magnum II / Magnum II S)		164 kg / 205,5 kg
Schornsteinanschluss		Ø120 mm
Position des Schornsteinanschlusses		oben, hinten
Abgastemperatur		169 °C
Abgassenstromm		6,8 g/s
CO-Gehalt (bezogen auf 13% O_2)		1419 mg/Nm³
Staubemissionen (bezogen auf 13% O_2)		37 mg/Nm³
OGC (bezogen auf 13% O_2)		110 mg/Nm³
NOx (bezogen auf 13% O_2)		81 mg/Nm³
Brennstoffverbrauch bei Nennleistung		2,225 kg/h
Mindestabstand zu brennbaren Materialien:		
- von der Rückwand	d_R	40 cm
- von der Seitenwand	d_S	40 cm
- von oben	d_C	90 cm
- von vorn	d_P	200 cm
- im Strahlungsbereich am Boden	d_F	150 cm
- im Strahlungsbereich zur Seitenwand	d_L	150 cm
- unterhalb des Unterteils	d_B	0 cm

Abmessungen des Herds:

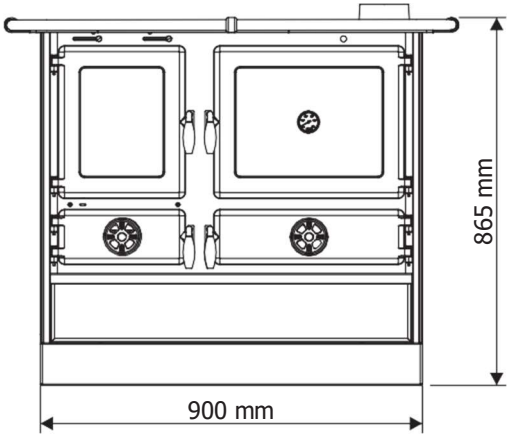

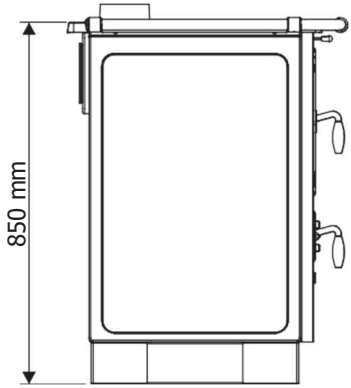

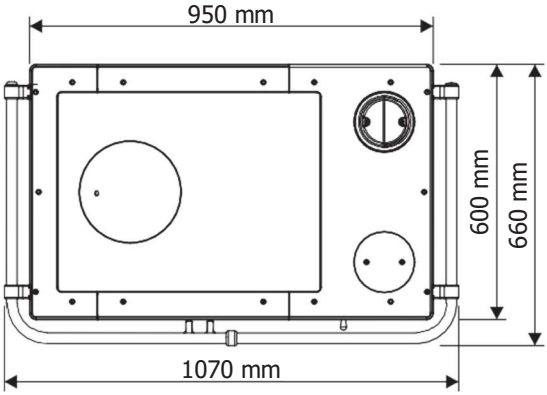

INSTALLATION DES HERDS

Bei der Aufstellung des Herds müssen Sie die gültigen bau- und feuerschutzrechtlichen Vorschriften und Bestimmungen beachten.

- Sie dürfen den Herd nicht in unmittelbarer Nähe von Holzelementen, Kühlgeräten, Kunststoffteilen von Möbeln und anderen brennbaren Materialien aufstellen, weil der Herd während des Betriebs (bei der Brennstoffverbrennung) eine hohe Arbeitstemperatur erzeugt.

- Falls Sie den Herd auf eine Unterlage aus brennbaren Materialien aufstellen werden (Holz, warmer Fußboden, Laminat...) ist, müssen Sie einen Blechschutz aufzustellen - seitlich 10 cm und vorne 50 cm vom Herd.
  Der Herd muss wegen seines Gewichts auf einer Unterlage mit der entsprechenden Tragfähigkeit installiert werden.
  Falls die Anforderungen nicht erfüllt werden, müssen geeignete Maßnahmen ergriffen werden, um dies zu erreichen (z. B. Gewichtsverteilung).

- Verbinden Sie den Herd mit dem Schornstein, den Rauchabzugsrohren über den Anschluss an der Rückseite oder Platte des Herds, so dass eine ausreichende Abdichtung und Rauchströmung vom Herd zum Schornstein gewährleistet ist. Das Rauchabzugsrohr darf nicht zu tief in den Schornstein eingezogen sein, um die Querschnittsfläche nicht zu reduzieren und somit den Schornsteineinzug nicht zu beeinträchtigen. Verwenden Sie keine Reduzierungen, die den Querschnitt des Rauchabzugsrohres reduzieren würden.

- Der Herd erfordert die Zufuhr von Frischluft in den Raum, in dem er installiert ist, wobei die Öffnungsfläche für die Frischluftzufuhr nicht weniger als 0,4 dm^2 sein darf.
  Montieren Sie das Gerät zur Frischluftversorgung außerhalb der gemeinsamen Räumlichkeit für die Belüftung, die mit einer Tür und einem Gitter gesichert sein muss.

- Ventilatoren, die im selben Raum mit dem montierten Herd arbeiten, können beim Betrieb des Herds Störungen verursachen. Außerdem müssen alle Geräte oder Belüftungsanlagen, die einen Unterdruck in dem Raum erzeugen, in dem der Ofen aufgestellt ist, so eingestellt sein, dass sie keine Druckverminderung verursachen, die den normalen Betrieb des Ofens behindert.

- Überprüfen Sie vor der Aufstellung des Herds den Schornsteinzug, weil dieser einer der Schlüsselfaktoren für die ordentliche Funktionsweise des Herds ist. Der Einzug hängt von der Ordentlichkeit des Schornsteins und den Wetterbedingungen ab. Wenn der Schornsteinzug schlecht ist, überprüfen Sie die Ordentlichkeit des Schornsteins. Der Schornstein sollte sich im Inneren des Gebäudes befinden, und falls er an den Außenwänden des Gebäudes ist, wird eine Isolierung des Schornsteins empfohlen.
  Eine der einfachsten Methoden zur Überprüfung des Schornsteineinzugs ist mittels A4-Papier, das in die Schornsteinöffnung für das Rauchabzugsrohr gestellt wird; falls das Papier an der Öffnung haften bleibt, hat der Schornstein einen guten Einzug. Ansonsten, wenn das Papier runterfällt, ist der Schornsteinzug nicht ausreichend und kann zu Problemen im Betrieb des Herds führen.

Ein ordentlicher Schornstein muss die folgenden Bedingungen erfüllen:

- der Schornstein muss mindestens 0,5 m höher als der Dach sein und über alle Objekte/Hindernisse in seiner Nähe (Nachbarhaus, Baum) hinausragen (Abbildung 2).
- Der Schornstein muss einen entsprechenden Querschnitt haben.
- Das Rauchabzugsrohr darf nicht zu tief eingesteckt sein, und die Anschlussöffnungen müssen dicht sein (Abbildung 3a).
- Im Schornstein dürfen sich keine Fremdkörper, Beschädigungen oder Rußablagerungen und andere Verschmutzungen befinden (Abbildung 3b).
- die Reinigungstür und alle anderen Öffnungen müssen gut verschlossen sein, um keine sogenannte „Falschluft" zu erzeugen (Abbildung 3c).

Wenn mehrere Herde oder andere Geräte an den gleichen Schornstein angeschlossen sind, kann dies zu Problemen im Betrieb führen.

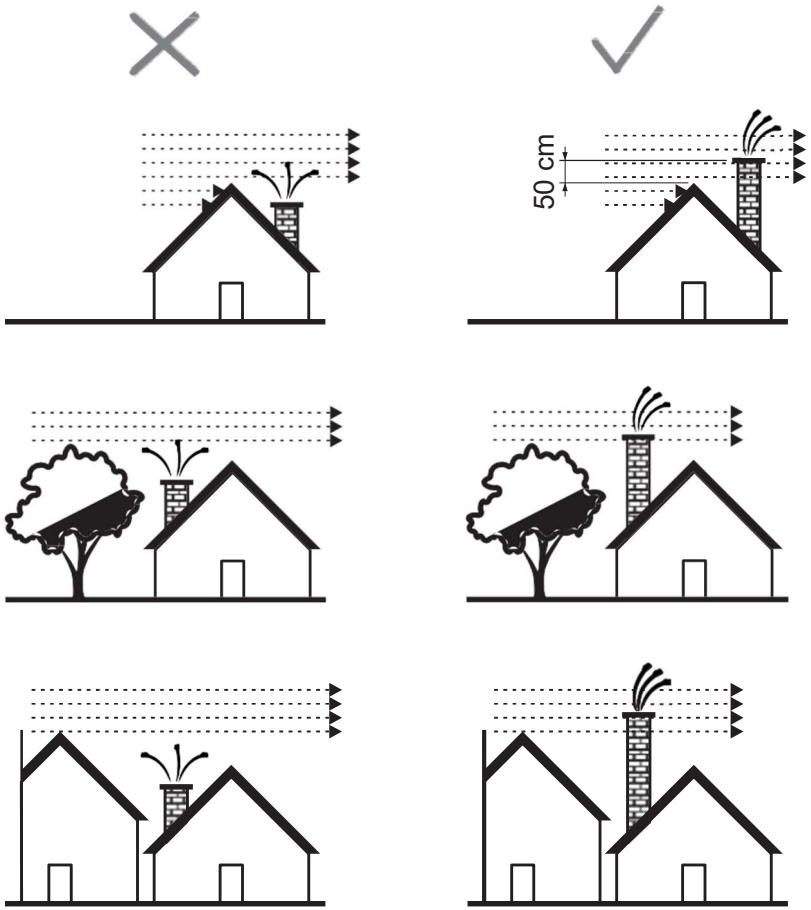

Abbildung 2

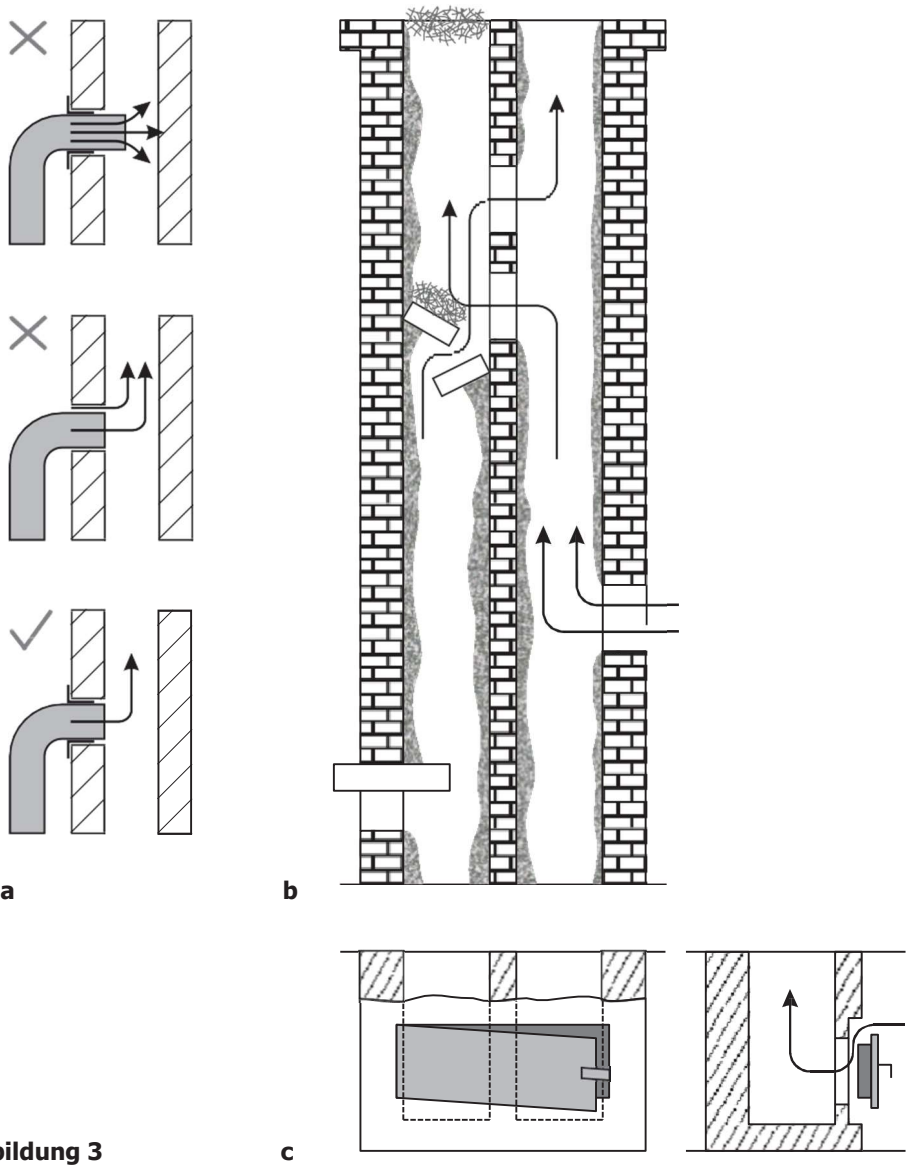

Abbildung 3

Ebenfalls können Schornsteindefekte auch auftreten, wenn:
- kleiner Querschnitt des Schornsteins
- mehrere Öfen oder andere Geräte, die an denselben Schornstein angeschlossen sind

ANHEIZEN UND NACHLEGEN VON BRENNSTOFF

Wischen Sie vor dem Anheizen alle emaillierten Flächen des Herds mit einem trockenen Tuch ab, um eine Verbrennung der Verschmutzungen am Herd und das Auftreten von unangenehmen Gerüchen zu vermeiden.
Zünden Sie das Feuer im Feuerraum in der folgenden Reihenfolge an:

- Feuerraumtür und Aschekasten des Herds öffnen.
- In den Feuerraum das Material zum Anheizen hineingeben (gehacktes Holz auf nicht gefettetem und zerknittertem Papier).
- Feuer anzünden.
- Aschentür offen lassen, bis eine stabile Flamme entsteht, nach dem Schließen der Tür die Brennintensität mit dem Primärluftregler (Abbildung 1, Position 14) regeln.
- Nach dem Herstellen der Grundglut größere Holzstücke in den Feuerraum hineingeben. Falls Briketts als Brennstoff verwendet werden, warten Sie, bis die gesamte Brennstoffmenge aufglüht, reduzieren Sie erst dann den Luftzug auf die Hälfte (mit dem Primärluftregler - Abbildung 1, Position 14),
- Öffnen Sie beim Nachlegen von Brennstoff die Feuerraumtür nur um einige Grad, warten Sie 4-5 Sekunden, öffnen Sie danach die Tür langsam vollständig. Öffnen Sie die Tür nicht schlagartig, weil bei starker Flamme im Feuerraum die Flamme in den Raum austreten kann.

Mit der Regelung des Einzugs im Herd regeln Sie die Temperatur, Leistung und Geschwindigkeit der Brennstoffverbrennung, und das tun Sie durch Drehen des Primärluftreglers an der Aschentür (Abbildung 1, Position 14). Durch Kombinierung der Primärluft über den Regler an der Aschentür und der Sekundärluft über die Knöpfe oberhalb der Feuerraumtür (Abbildung 1, Position 16) erzielen Sie die gewünschte Verbrennung.

Der Herd verfügt über Hilfszubehör, das zur Erleichterung der Wartung des Herds dient. Verwenden Sie Werkzeug zum Schütteln des Rostes, das in den Spalt der Schüttelvorrichtung im Raum der Aschentür eingesteckt wird; mit langsamen Vorwärts- und Rückwärtsbewegungen ermöglichen Sie die Strömung der Primärluft während des Betriebs des Herds.

Für das Nachlegen von Brennstoff werden Holz und Briketts empfohlen. **Als Brennstoff dürfen nicht Heizöl, Benzin und dergleichen verwendet werden, weil mit der Verwendung von flüssigen Brennstoffen Bedingungen für die Beschädigung des Herds und Explosion geschaffen werden.**

Achtung!

- Verwenden Sie als Brennstoff nicht organische Abfälle, Speisereste, Kunststoffgegenstände, brennbare und explosive Materialien, deren Verbrennung die ordentliche Funktionsweise des Herds beeinträchtigt und zu Schäden und Umweltverschmutzung führen kann.
- Erhöhte Außentemperaturen können eine schlechte Luftströmung (Einzug) im Schornstein verursachen, so dass häufigeres Nachlegen von Brennstoff in kleineren Mengen empfohlen wird.
- Vermeiden Sie die Benutzung des Herds bei schlechten Wetterbedingungen für den Betrieb des Herds sowie bei starkem Wind, weil sich dies auf den erforderlichen Unterdruck im Schornstein widerspiegelt.In diesen Fällen kann es zur Rückführung des Rauchs in den Raum mit dem Herd kommen. Das Anheizen ist in diesem Fall erschwert.

Wir empfehlen, das Holz eine Stunde lang mit einer Füllhöhe von bis zu 10 cm im Feuerraum zu brennen und die Holzscheite nebeneinander zu legen, um einen besseren Zug zu gewährleisten. Zwei Holzscheiten mit den Maßen 100 x 100 x 250 mm und einem Durchschnittsgewicht von 2,225 kg werden empfohlen.

Nach jedem Nachlegen wird empfohlen, dass der Herd mindestens 30 Minuten lang mit maximaler Leistung brennt, damit in dieser Verbrennungsphase alle verdampfbaren Bestandteile ausbrennen, die zur Bildung von Kondensaten im Herd führen.

Für den ordentlichen Betrieb des Herds ist Folgendes notwendig:
- regelmäßige Reinigung des Herds und des Schornsteins,
- regelmäßige Durchlüftung der Räume zwecks der guten Verbrennung,
- regelmäßige Entfernung der Asche aus dem Aschenkasten des Herds,
- entfernen Sie abgelagerten Kies und nicht verbrannte Materialien regelmäßig vom Rost mit dem Reinigungszubehör.

STEUERUNG DES BETRIEBS DES HERDS

Beginnen Sie das Anheizen mit einem leichten Feuer, um thermische Schocks zu vermeiden. Legen Sie die nächste Holzmenge erst nach dem Ausbrennen der vorherigen Menge nach. Erlauben Sie nicht die Verstopfung des Rostes mit Asche und nicht verbranntem Brennstoff. Reinigen Sie den Rost.Öffnen Sie die Tür langsam und vorsichtig, auf keinen Fall durch schlagartiges Ziehen; damit ermöglichten Sie den Druckausgleich im Feuerraum und Raum, weil es ansonsten zur Rauchbildung im Raum kommen kann.
Der Herd ist für den Betrieb mit ständig verschlossener Feuerraumtür gebaut und bestimmt, außer während des Nachlegens von Brennstoff. Öffnen Sie die Tür nicht unnötig.
Für einen maximalen Verbrennungseffekt muss das Holz maximal 20% Feuchtigkeit haben. Ansonsten scheiden sich Teer und Gase ab, die mit Wasserdampf Kreosot bilden.
Falls sich dieser in einem größeren Ausmaß bildet, kann im Schornstein Feuer entstehen. Einen Feuer im Schornstein erkennen Sie am leichtesten wie folgt: charakteristischer Klang, der vom Schornstein wie ein lautes Tuten kommt, sichtbare Flamme, die aus dem Schornstein kommt, hohe Temperatur der umgebenden Wände und charakteristischer Brandgeruch.

Bei Feuerausbruch gehen Sie wie folgt vor:
- rufen Sie sofort die Feuerwehr;
- unterbinden Sie die Sauerstoffzufuhr in den Schornstein und schalten Sie den Herd aus;
- werfen Sie nichts in den Schornstein und achten Sie darauf, dass sich das Feuer nicht auf die Holzkonstruktion oder ein anderes naheliegendes brennbares Material ausbreitet;
- **löschen Sie auf keinen Fall den Schornstein mit Wasser oder gießen Sie kein Wasser in den Herd;**
- den Feuer im Schornstein können Sie nur mit einem Trockenpulvergerät löschen;
- mit Wasser können Sie nur das umgebende Material löschen;
- kühlen Sie die umgebenden Wände nicht mit Wasser ab;

Hinweis:
Falls das Feuer im Herd aus irgendeinem Grund gefährlich stark wird, ergreifen Sie folgende Maßnahmen:
- Schließen Sie die Luftklappen, die die Verbrennungsluft sicherstellen.
- Falls nötig, werfen Sie für diesen Zweck präparierten Sand oder eine spezielle nicht brennbare Feuerdecke in den Feuerraum.

Es ist empfehlenswert, dass Sie einen Feuerlöscher haben.

Säubern Sie vor dem zweiten Nachlegen von Brennstoff den Rost mit dem Zusatzzubehör, damit die Frischluftzufuhr nicht verhindert wird.Säubern Sie regelmäßig den Aschenkasten und sorgen Sie dafür, dass dieser nicht voll mit Asche ist.
Der Herd ist für einen periodischen Betrieb bestimmt. Für die Erhaltung der erforderlichen Nennleistung wird periodisch die angeführte Brennstoffmenge in den Feuerraum nachgelegt.
Der Herd ist nicht für den Betrieb mit ständiger Glut oder den Betrieb mit Wärmestauung bestimmt.

I - Regelung der Primärluft

Stellen Sie den Primärluftregler (Abbildung 1, Position 14) in die Position „offen" (Abbildung 4a) während des Anheizens und halten Sie ihn in dieser Position bis zum Erreichen des stabilen Betriebs des Herds nach dem Einlegen größerer Holz.
Stellen Sie den Regler in die Position „geschlossen" (bei der Verbrennung von Holz und Holzbriketts) (Abbildung 4b) und halten Sie ihn in dieser Position während des ganzen Betriebs des Herds.
Wenn der Regler geschlossen ist, wird die Luftzufuhr unterhalb des Rostes verhindert und somit die Brennintensität verringert.
Bei Brennstoff schlechter Qualität öffnen Sie den Regler teilweise.
Bei geschlossener Primärluftregulierung (Abbildung 4b) wird eine Nennleistung von 7,75 kW erreicht.

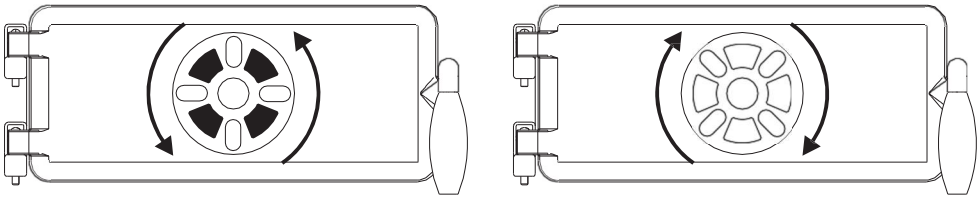

a **b**

Abbildung 4

II - Regelung der Sekundärluft

Stellen Sie den Sekundärluftregler (Abbildung 1, Position 16) in die Position „geschlossen" (Abbildung 5a) während des Anheizens und halten Sie ihn in dieser Position bis zum Erreichen des Brennbetriebs nach dem Einlegen größerer Holz. Stellen Sie anschließend den Regler in die position „geschlossen" (Abbildung 5b) und halten Sie ihn in dieser Position während des ganzen Betriebs des Herds.
Die Sekundärluft dient zur Reinigung des Glases an der Feuerraumtür und zur besseren Verbrennung.

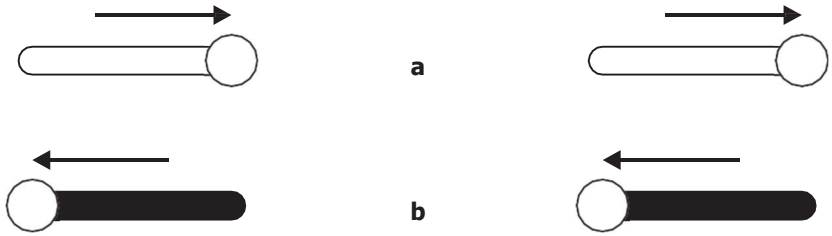

Abbildung 5

Vor dem ersten Anheizen ist es empfehlenswert, die Wahl des Betriebsmodus des Herds (Kochen - Braten) mit dem Strömungsregler von Heißgasen (Abbildung 1 Position 15) und die Regelung des Einzugs mit dem Primärluftregler (Abbildung 1 Position 14) gut zu studieren.

Der Strömungsregler von Heißgasen, mit dem der Betriebsmodus des Herds gewählt wird, hat zwei Positionen (Abbildung 6):

Position 1 - beim Anzünden von Feuer und für das Kochen muss der Regler aus dem Inneren des Herds herausgezogen werden,

Position 2 - für das gleichzeitige Kochen, Braten und Heizen des Raums oder nur das Heizen des Raums wird der Regler ins Innere des Herds hineingeschoben, wodurch die Zirkulation von heißen Verbrennungsprodukten um den Backofen ermöglicht wird.

Position 1

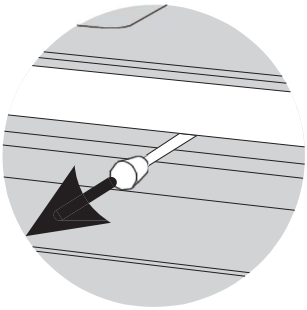

Position 2

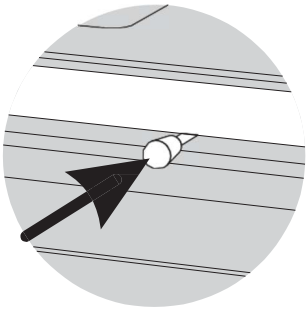

Abbildung 6

BETRIEBSMODI DES HERDS

Der Herd hat vier Betriebsmodi, die durch die Regelung des Einzugs im Herd gewählt werden:

Kombinierter Betrieb des Herds - um gleichzeitig im Backofen braten, auf der Platte des Herds kochen und mit dem Herd den Raum heizen zu können, ist es erforderlich, den Strömungsregler von Heißgasen (Kochen - Braten) (Abbildung 1, Position 15) ins Innere des Herds hineinzuschieben und den Einzug auf den mittleren Wert durch Drehen des Primärluftreglers (Abbildung 1 Position 14) an der Aschentür einzustellen.

Schnelles Kochen - wird ermöglicht, wenn die Platte intensiv aufgeheizt wird, und das wird durch Nachlegen von kleinen Brennstoffmengen erzielt; dabei sollte der Strömungsregler von Heißgasen (Kochen - Braten) (Abbildung 1, Position 15) während der ganzen Zeit des Kochens herausgezogen, die Backofentür geschlossen und der Einzug auf den mittleren Wert eingestellt sein.

Braten - es ist erforderlich, dass der Strömungsregler von Heißgasen (Kochen - Braten) (Abbildung 1, Position 15) ins Innere des Herds hineingeschoben wird, der Einzug auf den mittleren Wert eingestellt und die Backofentür nach dem Einlegen des Backblechs geschlossen ist.

Heizen - für den Bedarf des Heizens kann Holz.

REINIGUNG UND WARTUNG DES HERDS

Mit einer regelmäßigen und ordentlichen Reinigung ermöglichen Sie einen einwandfreien Betrieb und die Verlängerung der Lebensdauer des Herds. Jede Reinigung der Außen- oder Innenflächen muss immer am kalten Herd erfolgen.

Reinigung der Außenflächen - mit einem weichen Tuch, das die Oberfläche des Herds nicht beschädigt. Chemische Reinigungsmittel beschädigen nicht die Oberflächen des Herds und können verwendet werden. Reinigen Sie gefärbte und emaillierte Oberflächen nicht mit Scheuermitteln.

Reinigung der Innenflächen - verwenden Sie bei der Reinigung des Herds Schutzhandschuhe. Beseitigen Sie Rußablagerungen von den Innenwänden des Feuerraums des Herds, entfernen Sie kleine und nicht verbrannte Teile vom Rost, entleeren Sie den Aschenkasten und die angesammelte Asche im Inneren des Herds. Für die Reinigung der Strömungskanäle für die gasförmigen Verbrennungsprodukte durch den Herd werden einzelne Teile des Herds demontiert.

Reinigung der Strömungskanäle für die gasförmigen Verbrennungsprodukte unterhalb des Backofens (Abbildung 7) - öffnen Sie die Backofentür (1), lösen Sie die 6 Schrauben (2) am Boden des Backofens und entfernen Sie die Abdeckung des Bodens des Backofens (3). Beseitigen Sie Rußablagerungen vom Boden des Herds und unterhalb des Bodens des Herds. Nach der Reinigung setzen Sie die Abdeckung des Bodens des Backofens in die ursprüngliche Position zurück und befestigen Sie ihn mit Schrauben an den Boden des Backofens.

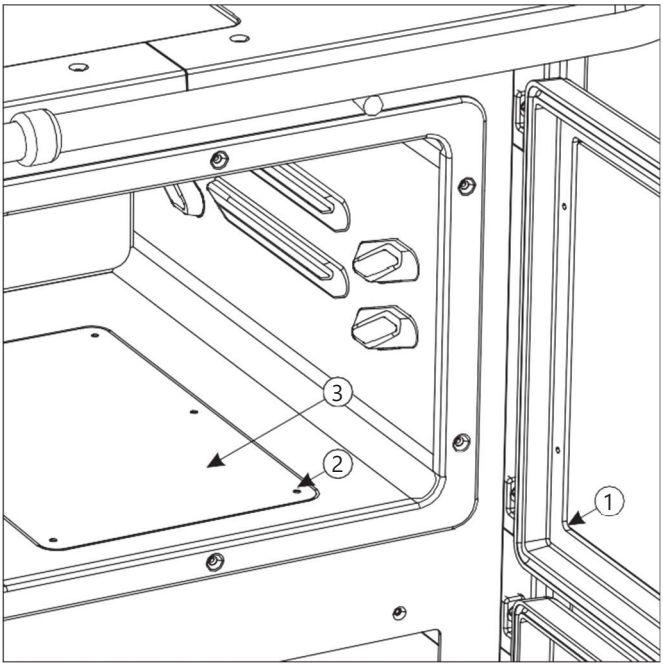

Abbildung 7

Reinigung der Glasflächen - das Glas des Feuerraums wird während Nutzung des Herds verschmutzt. Verwenden Sie für die Reinigung milde Reinigungsmittel. Verwenden Sie keine Scheuermittel, da die Oberfläche des Glases beschädigt werden kann. Reinigen Sie das Glas erst, wenn es abkühlt.

Säuberung und Wartung des Schornsteins - die Säuberung und Kontrolle des Schornsteins wird mindestens einmal pro Jahr sowie nach einer längeren Betriebsunterbrechung empfohlen. Mit regelmäßiger Wartung und Kontrolle des Schornsteins verhindern Sie den Ausbruch von Feuer und einen schlechten Betrieb des Herds. Regelmäßige Schornsteinwartung ist unerlässlich, um Brände zu verhindern.

BETRIEBSSTÖRUNGEN UND EMPFEHLUNGEN FÜR DEREN BESEITIGUNG

Die folgende Tabelle zeigt die häufigsten Betriebsstörungen und die Empfehlungen für deren Beseitigung.

Störung	Mögliche Ursache	Beseitigung der Störung
Herd heizt und kocht schwach	- Falsche Bedienung - Schlechter Schornstein	- Anleitung sorgfältig lesen und beachten - Falls die Betriebsstörung trotz der Beachtung aller Bedingungen aus der Anleitung weiterhin vorliegt, wenden Sie sich an den Kundendienst
Schwierigkeiten bei der Anzündung des Feuers	- Geschlossener Luftzufuhrregler - Feuchtes Holz - Sauerstoffmangel	- Luftzufuhrregler öffnen und Zufuhr von Primärluft sicherstellen - Trockenes Holz verwenden - Raum durchlüften, um Frischluft sicherzustellen
Rauch tritt unterhalb der Platte aus	- Geschlossener Luftzufuhrregler - Nicht ausreichender Einzug - Nicht entfernte Asche vom Rost	- Luftzufuhrregler öffnen und Zufuhr von Primärluft sicherstellen - Anleitung sorgfältig lesen und Empfehlungen für die Sicherstellung des Einzugs umsetzen - Rost reinigen
Am Glas der Feuerraumtür lagert sich in kurzer Zeit Ruß ab	- Feuchtes Holz - Zuviel eingelegter Brennstoff - Nicht ausreichender Einzug - Zufuhr der Sekundärluft geschlossen	- Trockenes Holz verwenden - In der Anleitung empfohlene Brennstoffmenge für die Verbrennung beachten - Verbindung mit dem Schornstein überprüfen - Anleitung sorgfältig lesen und Empfehlungen für die Sicherstellung der Sekundärluft umsetzen

ALLGEMEINE ANMERKUNGEN

Falls alle in dieser Anleitung gegebenen Empfehlungen für die Installation, Betriebsregelung und Reinigung erfüllt sind, stellt dieser Herd ein bewährtes und sicheres Gerät für die Benutzung im Haushalt dar. Entfernen Sie vor dem Installieren des Herds die Verpackung. Achten Sie auf mögliche Verletzungen, da die Holzbalken mit Nägeln verbunden sind.
Entsorgen Sie den Plastiksack in die dafür vorgesehene Stelle im Einklang mit den Vorschriften.
Entsorgen Sie den alten Herd, den Sie nicht mehr benutzen möchten, an die dafür vorgesehene Stelle im Einklang mit den Vorschriften.Alle als Defekte oder schlechte Funktionsweise des Herds bewerteten Reklamationen müssen dem Herstellerservice oder dem autorisierten Service per Telefon oder in Schriftform mit Vorweisung des Kassenbons gemeldet werden. Alle Kontaktdaten sind am Ende dieser Anleitung gegeben.
Jeder Defekt am Herd wird ausschließlich durch den Herstellerservice beseitigt.
Wenn unbefugte Personen Wartungsarbeiten oder Reparaturen und Änderungen am Herd vornehmen, verliert der Besitzer des Herds das Recht auf die mit der Herstellergarantie gewährleistete Reparatur.
Die Anschaffung von Ersatzteilen erfolgt ausschließlich über den Herstellerservice, auf der Grundlage der Positionen und Bilder in dieser Anleitung oder deren Namen.

Der Hersteller übernimmt keinerlei Haftung, wenn der Käufer die Bedienungs - und Installationsanleitung für den Herd nicht beachtet.

EMPFEHLUNGEN FÜR DEN UMWELTWELTSCHUTZ

Verpackung

- Das Verpackungsmaterial kann zu 100% recycelt werden.
- Beachten Sie bei der Entsorgung die örtlichen Vorschriften.
- Das Verpackungsmaterial (Plastiksäcke, Teile aus Polystyrol-Styropor etc.) muss außerhalb der Reichweite von Kindern aufbewahrt werden, da dies eine potentielle Gefahrenquelle ist.
- Achten Sie auf die Sicherheit beim Entfernen und Entsorgen von Holzbalken, weil sie mit Nägeln verbunden sind.

Produkt

- Das Gerät ist aus Materialien hergestellt, die recycelt werden können. Beachten Sie bei der Entsorgung die geltenden Gesetze über den Umweltschutz.
- Verwenden Sie nur die empfohlenen Brennstoffarten.
- Es ist verboten, anorganische und organische Abfälle (Plastik, Sperrholz, Textilien, geöltes Holz, usw.) zu verbrennen, weil bei der Verbrennung krebserregende und andere Schadstoffe freigesetzt werden.

Die Galerie des Herds ist nicht auf den Herd montiert.
Alle für die Montage erforderlichen Teile sind getrennt verpackt und werten mit dem Herd geliefert. Auf der Abbildung 7 (Seite 49) ist die Montageweise der Galerie dargestellt, die der Nutzer selbst nach dem Auspacken des Herds durchführen soll.

Abbildung 8

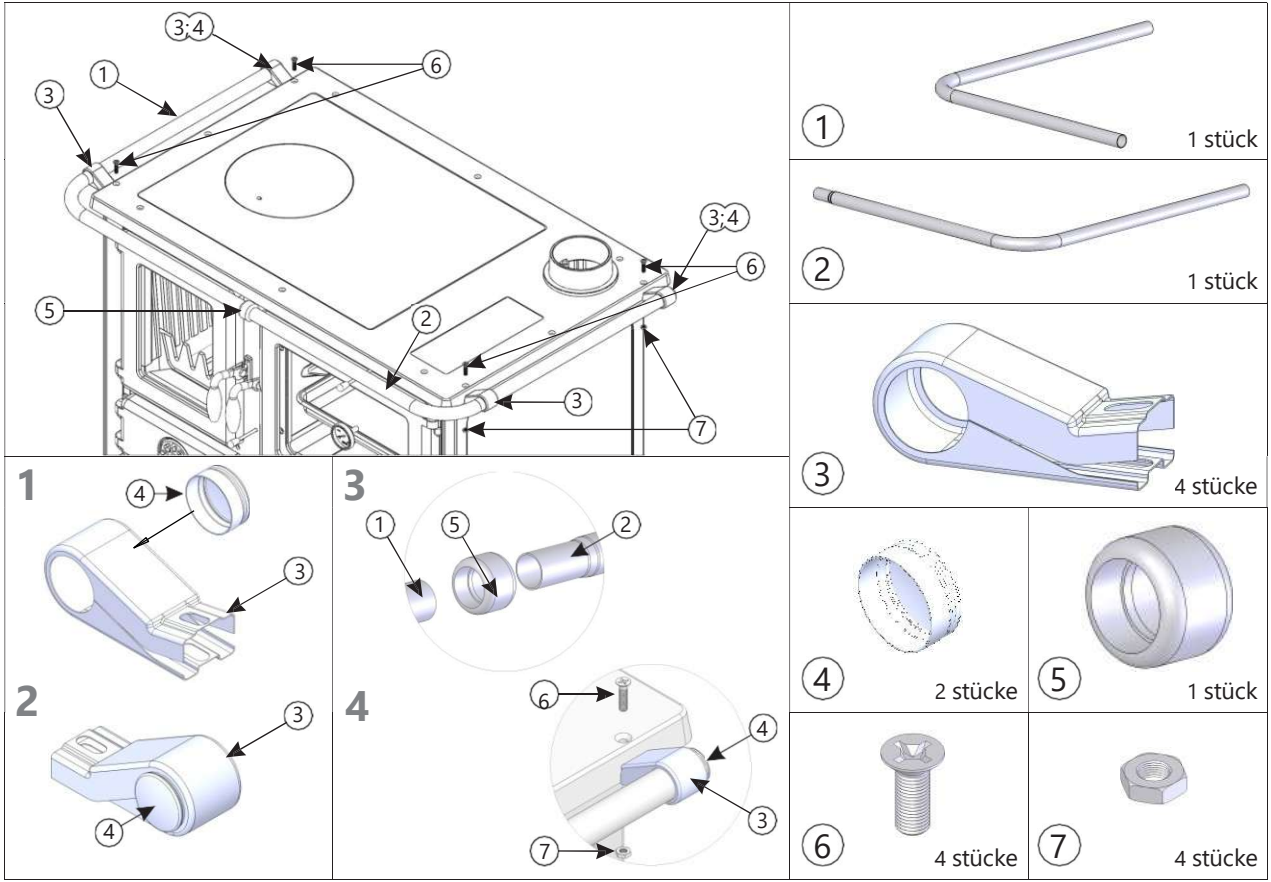

Avis au client

Nous vous remercions de nous avoir fait confiance et d'avoir opté pour l'acquisition de notre appareil.

Vous avez fait un bon choix, car notre cuisinière se distingue par des caractéristiques techniques qui la mettent en rang au sommet de sa classe, et vous aurez l'occasion de vous en assurer pendant son exploitation.

Nous vous prions de lire attentivement et au complet cette notice d'emploi avant l'usage de la cuisinière, car vous y trouverez les conseils pour son utilisation correcte.

Nous sommes convaincus que vous ferez très bientôt part de la longue liste de nos clients satisfaits.

Smederevac d.o.o.

SOMMAIRE

Avertissement avant usage 56
Description de la cuisinière..... 57
Détails techniques 59
Installation de la cuisinière..... 61
Allumage et chargement..... 64
Utilisation de la cuisiniere..... 65
Regimes de fonctionnement de la cuisinière 68
Nettoyage et entretien de la cuisinière 68
Problèmes de fonctionnement et conseils de dépannage 70
Mentions générales..... 71
Conseils pour la protection de l'environnement 71
Montage de la barre contournante sur la cuisinière 72

AVERTISSEMENT AVANT USAGE

Pour assurer le fonctionnement correct de votre cuisinière, il est important de lire attentivement la présente notice et de respecter strictement les instructions d'utilisation et d'opération.

- Les combustibles recommandés pour le chargement de la cuisinière sont le bois, les briquettes de bois et du charbon à faible valeur calorifique.
- Il est absolument interdit de charger dans le foyer ou de poser sur la plaque chauffante des appareils ou des matières explosives.
- Il est également interdit de garder des matières inflammables à proximité immédiate de la cuisinière.
- Pour assurer une combustion correcte, à allure du feu normale, la valeur du tirage dans la cheminée devrait être 12±2 Pa. En cas où la valeur du tirage est supérieure à 15 Pa, il est nécessaire d'installer un volet d'air dans la cheminée.
- Il est interdit de réduire le diamètre du tuyau de cheminée.
- La pièce dans laquelle la cuisinière est installée doit être régulièrement ventilée pour assurer le courant d'air frais nécessaire pour la combustion.
- Les éléments de la cuisinière atteignent des températures élevées pendant le fonctionnement, il est par conséquent nécessaire d'employer des mesures de précautions correspondantes pendant l'opération. Ne pas permettre aux enfants de manier la cuisinière ou de jouer à sa proximité.
- Il est interdit d'installer sur la cuisinière les pièces détachées autres que celles préconisées par le fabricant. Il est également interdit d'apporter des modifications à la cuisinière.
- Il est possible que la cuisinière se mette à fumer légèrement lors du premier démarrage, surtout de la surface de la plaque chauffante. Il s'agit d'un phénomène courant qui se produit à cause de la combustion des dépôts sur la surface de la plaque chauffante (protection anticorrosion, peinture, poussière...). La pièce dans laquelle la cuisinière est installée doit être ventilée constamment pendant le premier chargement du foyer.
- Il n'est pas recommandé de raccorder la cuisinière à la cheminée commune du bâtiment, car cela peut avoir mauvaise influence sur le tirage. Il est également interdit de raccorder la cuisinière à la même cheminée qu'un appareil utilisant le gaz naturel comme combustible.
- Utiliser les gants de protection lors du chargement du foyer, vu que les manettes de porte sont très chaudes.
- Le tiroir est prévu uniquement pour le rangement des accessoires auxiliaires.
- Les réglementations nationales et locales concernant l'installation et l'utilisation du poêle doivent être respectées.
- Le fonctionnement n'est autorisé qu'avec la porte du foyer fermée.
- Après chaque utilisation, fermez tous les régulateurs d'arrivée d'air.
- L'appareil ne doit pas être utilisé si le joint tressé de la porte du foyer est visiblement endommagé ou s'il est tombé de l'appareil.

En cas de non-respect des instructions d'utilisation, le fabricant n'assume aucune responsabilité pour les dommages éventuels de la cuisinière.

Note: La cuisinière est prévue pour installation dans un espace clos, et à part le chauffage de la pièce, elle est également destinée à la cuisson et le rôtissage des aliments.

Le tableau 'Détails techniques' (page 59) indique la puissance nominale lors de la combustion d'une quantité définie de combustible (bois) (indiqué dans le tableau 'Détails techniques'), l'humidité et le type de bois (jusqu'à 20% d'humidité, bois de hêtre) et la valeur de tirage correspondante (12±2 Pa).
Cet appareil est de Type B, conforme à la norme EN 16510, et doit être raccordé à une cheminée appropriée. La classe T de la cheminée est T400 G.
Tous les renseignements contenus dans le **tableau de détails techniques** sont vérifiés par un laboratoire accrédité conformément à la norme européenne EN 16510-2-3 et EN 16510-1.

Lors de la sélection de la cuisinière, il faut prendre en compte la superficie / le volume de la pièce à chauffer, et l'une des méthodes de calcul de la puissance requise de la cuisinière est la suivante:
1kW de puissance de la cuisinière réchauffe environ 6,5m^2 (pour un espace à bonne isolation thermique et à la hauteur standard du plafond de 2,6m).
Lors du calcul de la puissance requise pour le chauffage de la pièce voulue, il est nécessaire de prendre en compte les caractéristiques suivantes du bâtiment:
- la qualité de l'isolation thermique du bâtiment
- la qualité de la menuiserie
- le diamètre et la hauteur de la cheminée assurant une aspiration satisfaisante.

DESCRIPTION DE LA CUISINIERE

- La cuisinière est fabriquée et testée en accord avec la norme européenne EN 16510-2-3 et EN 16510-1.
- La figure 1 (page 58) présente l'aspect de la cuisinière avec ses éléments principaux.
- Le plan de travail du poêle est composé d'un cadre en fonte (pos. 3), d'une plaque en fonte et d'un couvercle de plaque (pos. 4 et pos. 5), ainsi que d'un couvercle de nettoyage (pos. 18).
- Le cadre de la cuisinière supporte la barre contournante (pos. 1) reliée au cadre par les supports (consulter les instructions de montage de la barre contournante).
- La cuisinière est livrée avec la buse de sortie de cheminée en fonte (pos. 2) fixée au moyen de deux vis au cadre ou à la paroi postérieure de la cuisinière.
- L'étanchéité entre la plaque chauffante et le cadre de la cuisinière, entre le conduit de cheminée et la buse sur le cadre, ainsi que de toutes les portes, est assurée par les tresses en fibre de verre.
- Le foyer (pos. 13) est composé d'éléments en fonte.
- Tous les éléments en fonte sont fabriqués en fer de fonte grise, ce qui garantit la longévité de l'appareil.
- Le four est émaillé et protégé par un matériau isolant.
- La porte du foyer (pos. 9), la porte du four (pos. 12), la porte du cendrier (pos. 10) et la porte du compartiment de réchauffage (pos. 11) sont réalisés en fonte, en plus les portes du four et du foyer sont vitrées, et la vitre de la porte du four est munie d'un thermomètre (pos. 21) avec la plage de mesure de 0 - 500°C.
- Sur la porte du tiroir à cendres et de l'espace de réchauffage se trouve le régulateur d'air primaire (pos. 14).

- Un registre de réglage d'air secondaire est installé au-dessus de la porte du foyer (pos. 16), qui permet d'amener de l'air sur la vitre de la porte du foyer et de prévenir ainsi la formation des dépôts de suie et de la buée sur la vitre.
- Les parois latérales extérieures, le couvercle du tiroir et la plaque de cuisson sont faits en tôle d'acier émaillée.

Les éléments de la cuisinière (figure 1):

1 - barre contournante de la cuisinière
2 - buse de sortie des fumées
3 - cadre de la plaque chauffante
4 - plaque chauffante
5 - couvercle de la plaque
6 - paroi latérale
7 - support
8 - tiroir
9 - porte du foyer
10 - porte du cendrier
11 - porte du compartiment de réchauffage
12 - porte du four
13 - foyer
14 - manette de réglage d'air primaire
15 - manette de réglage du débit des gaz chauds (cuisson - rôtissage)
16 - registre de réglage d'air secondaire
17- four
18 - couvercle de nettoyage
19 - plaque de cuisson
20 - cendrier
21 - thermomètre
22 - compartiment de réchauffage

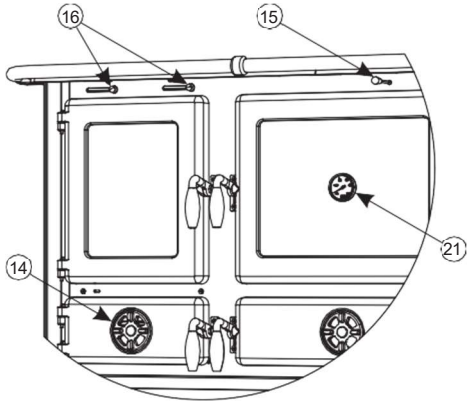

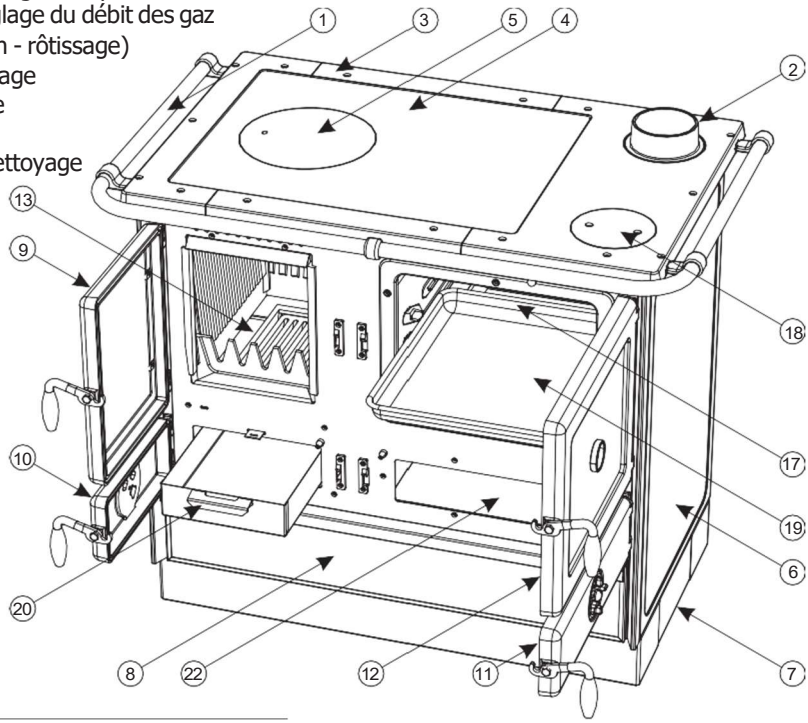

Détails techniques:

Le tableau selon EN 16510-1 est un document supplémentaire que nous présentons avec cette notice. Dans ce tableau, vous trouverez des informations sur les caractéristiques de cet appareil.

Puissance nominale		7,75 kW
Degré d'efficacité		83,8 %
Efficacité saisonnière		73,8 %
Dimensions du poêle (HxLargxLong)		850x1070x660 mm
Dimensions de la chambre de combustion (HxLargxLong)		300x250x340 mm
Dimensions du four (HxLargxLong)		270x350x470 mm
Poids du poêle (Magnum II / Magnum II S)		164 kg / 205,5 kg
Raccordement à la cheminée		Ø120 mm
Position du raccordement à la cheminée		au-dessus, derrière
Température des gaz d'échappement		169 °C
Débit d'échappement		6,8 g/s
Teneur en CO (réduit à 13% O_2)		1419 mg/Nm³
Emission de la poussière (réduit à 13% O_2)		37 mg/Nm³
OGC (réduit à 13% O_2)		110 mg/Nm³
NOx (réduit à 13% O_2)		81 mg/Nm³
La consommation de combustible à puissance		2,225 kg/h
Distances minimales par rapport aux matériaux inflammables:		
- à partir du mur arrière	d_R	40 cm
- à partir du mur latéral	d_S	40 cm
- au-dessus	d_C	90 cm
- à l'avant	d_P	200 cm
- dans la zone de radiation au sol	d_F	150 cm
- dans la zone de rayonnement vers la paroi latérale	d_L	150 cm
- sous la partie inférieure sous l'appareil	d_B	0 cm

Dimensions de la cuisinière:

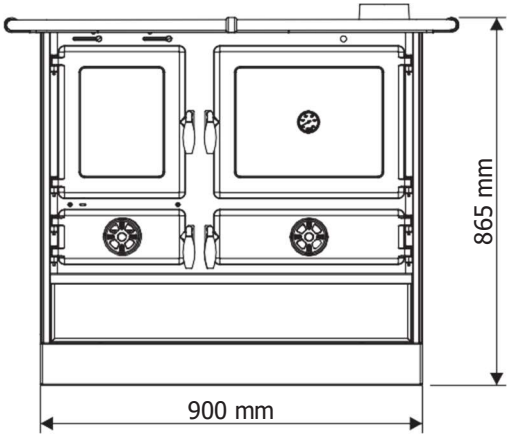

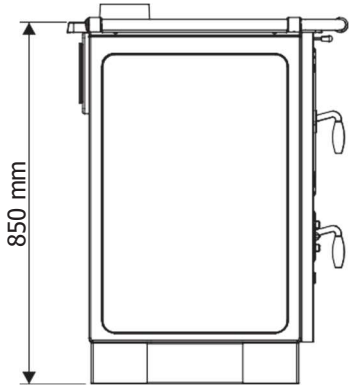

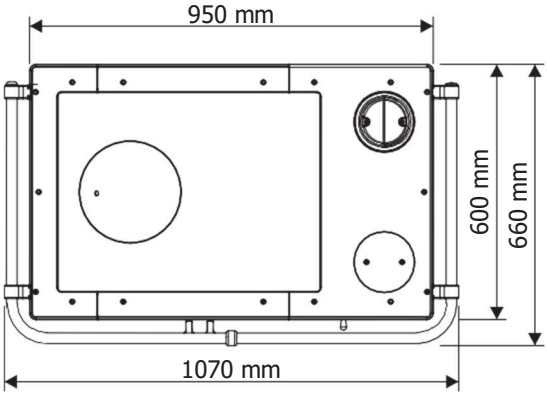

INSTALLATION DE LA CUISINIERE

Lors de l'installation de la cuisinière, faire attention à la réglementation en vigueur en matière de construction et de protection contre les incendies.

- La cuisinière ne doit pas être installée à proximité immédiate des éléments en bois, des appareils frigorifiques, des meubles en plastique et d'autres matières inflammables vu que la cuisinière développe une température élevée pendant son fonctionnement (la combustion du bois).
- Si le sol sur lequel vous envisagez d'installer la cuisinière est réalisé en matière inflammable (bois, tapis, sol stratifié...), il est nécessaire d'installer une tôle de protection - d'une largeur dépassant de 10 cm de côté, et de 50 cm de face avant.
  Ne pas perdre de vue le poids de la cuisinière, elle doit par conséquent être installée sur un sol de capacité de charge correspondante.
  Si celles-ci ne répondent pas aux exigences, des mesures appropriées doivent être prises pour y parvenir (p. ex. répartition de la charge).
- Raccorder la cuisinière à la cheminée par les tuyaux et la buse de sortie sur le côté derrière ou la plaque chauffante de la cuisinière, de sorte à assurer une étanchéité adéquate et un débit de fumées de la cuisinière vers la cheminée. Le tuyau de cheminée ne doit pas entrer trop profondément dans la cheminée pour ne pas réduire la superficie de la section transversale de la cheminée et par conséquent le tirage de la cheminée. Eviter l'utilisation des éléments de réduction qui diminueraient la section transversale du tuyau de sortie de fumées.
- La cuisinière exige l'amenée d'air frais dans la pièce dans laquelle elle est installée, et la superficie de l'ouverture d'amenée d'air frais doit être au moins 0,4 dm^2.
  Le dispositif d'amenée d'air frais doit être installé en dehors de la pièce de ventilation commune, qui doit être assurée par une porte et une grille.
- Les ventilateurs installés dans la même pièce que la cuisinière sont susceptibles de perturber le bon fonctionnement de la cuisinière. De plus, tous les appareils ou systèmes de ventilation créant une dépression dans la pièce où est installé le poêle doivent être réglés de manière à ne pas provoquer une décompression empêchant le fonctionnement normal du poêle.
- Avant l'installation de la cuisinière, vérifier le tirage de la cheminée, vu que c'est un des éléments essentiels pour le bon fonctionnement de la cuisinière. Le tirage dépend de la construction de la cheminée et de son bon état, ainsi que des conditions météorologiques. Si le tirage est insuffisant, vérifier l'état de la cheminée. La cheminée doit être installée à l'intérieur du bâtiment, mais si elle repose sur le mur extérieur du bâtiment, il est recommandé de poser une isolation thermique. L'un des moyens les plus simples pour la vérification du tirage de la cheminée est à l'aide d'un papier de format A4, qui doit être posé sur l'ouverture de la cheminée prévue pour l'entrée du tuyau de cheminée; si le papier reste collé à l'ouverture, le tirage de la cheminée est bon. Par contre, si le papier ne reste pas en place, le tirage de la cheminée est insuffisant et cela pourrait entraîner des problèmes de fonctionnement de la cuisinière.

Une cheminée en bon état doit remplir les conditions suivantes:

- la cheminée doit dépasser au moins 0.5m au-dessus du sommet du toit et de surpasser les bâtiments / obstacles avoisinants (maison voisine, arbre...) (figure 2).
- la cheminée doit avoir la section transversale de valeur correspondante.
- le tuyau ne doit pas pénétrer trop profondément dans la cheminée, et les buses de connexion doivent être bien scellées (figure 3a).

- il ne doit pas avoir d'objets étrangers, d'endommagements, de dépôts de suie et d'autres impuretés dans la cheminée (figure 3b).
- la porte de nettoyage et toutes les autres ouvertures doivent être bien fermées pour éviter les prises d'air intempestives (figure 3c).

Si plusieurs fourneaux ou d'autres appareils sont raccordés à une même cheminée, cela pourrait entraîner des problèmes de fonctionnement.

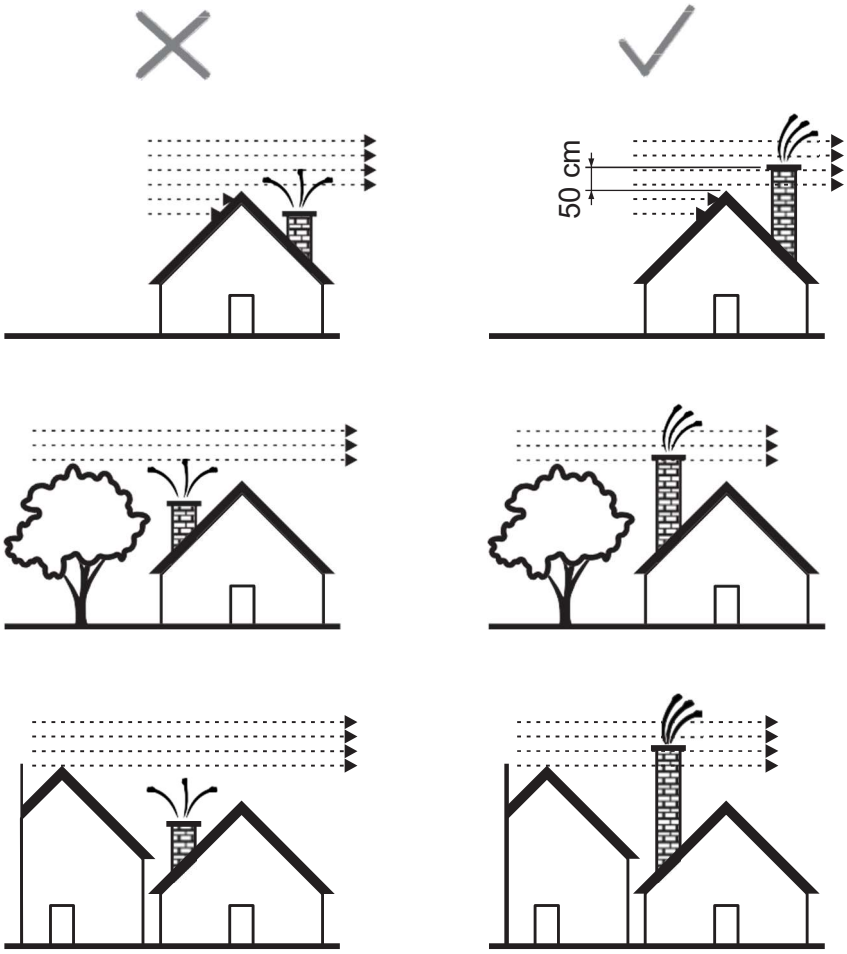

Figure 2

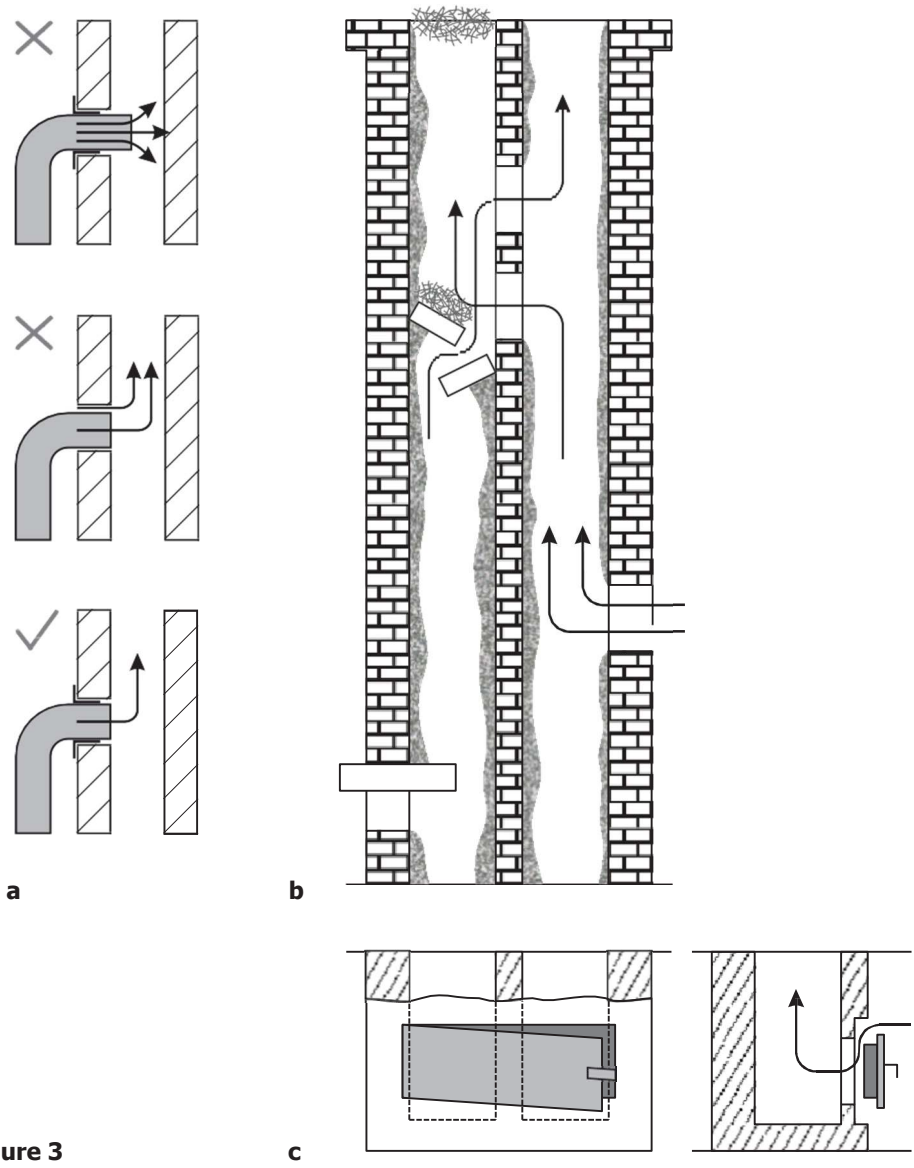

Figure 3

Des défauts de cheminée peuvent également apparaître si:
- la section transversale de la cheminée est trop petite
- plusieurs poêles ou appareils sont raccordés à la même cheminée

ALLUMAGE ET CHARGEMENT

Avant le premier démarrage, nettoyer soigneusement toutes les surfaces émaillées de la cuisinière au chiffon sec pour éviter l'incinération d'impuretés et le dégagement d'odeurs désagréables.
La procédure d'allumage du feu dans le foyer est la suivante:

- ouvrir les portes du foyer et du cendrier de la cuisinière,
- introduire du matériau d'allumage dans le foyer (petit bois d'allumage par-dessus du papier froissé non gras),
- allumer le matériau d'allumage pour qu'il prenne feu,
- laisser la porte du cendrier ouverte jusqu'à la formation d'une flamme stable, et après la fermeture de la porte du cendrier, l'intensité de la combustion peut être réglée au moyen de la manette de réglage d'air primaire (figure 1, pos. 14),
- après la formation de la braise initiale, ajouter la charge de combustible - des bûches de bois ou du charbon. Si des briquettes sont utilisées comme combustible, il est nécessaire d'attendre que la quantité entière de combustible prenne feu avant de réduire le tirage à moitié (au moyen de la manette de réglage d'air primaire - figure1, pos. 14),
- lors du chargement de combustible, entrouvrir la porte du foyer (figure1, pos.9) de quelques degrés seulement, patienter 4-5 secondes, puis l'ouvrir lentement jusqu'au bout. N'ouvrez jamais la porte brusquement, car si l'allure du feu dans le foyer est bien intense, la flamme pourrait jaillir hors du foyer.

En réglant le tirage dans la cuisinière, il est possible de régler la température, l'intensité et la vitesse de combustion, ce qui est effectué en tournant la manette de réglage d'air primaire sur la porte du cendrier (figure1, pos.10). En combinant le débit d'air primaire avec le régulateur sur la porte du cendrier et le débit d'air secondaire avec les registres situés au-dessus de la porte de foyer (figure1, pos. 16), il est possible d'obtenir l'allure du feu souhaitée.

La cuisinière est livrée avec des accessoires destinés à faciliter son entretien. L'un des accessoires, prévu pour secouer la grille, doit être inséré dans la fente du secoueur accessible une fois la porte du cendrier ouverte, et en le déplaçant légèrement en avant et en arrière pendant l'opération de la cuisinière, on assure le passage libre d'air primaire.

Les combustibles recommandés sont le bois et les briquettes de bois.
Il est absolument interdit d'utiliser comme combustible de l'huile de chauffage, de l'essence et d'autres matières semblables, vu que les combustibles liquides pourraient provoquer l'endommagement et l'explosion de la cuisinière.

Attention!

- Il est interdit d'utiliser comme combustible des déchets d'origine organique, des restes de nourriture, des objets en plastique, des matériaux inflammables et explosifs, dont l'incinération perturberait le fonctionnement correct de la cuisinière et pourrait causer la contamination de l'environnement.
- Les températures extérieures élevées peuvent entraîner une mauvaise circulation d'air (courant d'air) dans la cheminée, il est par conséquent recommandé de pratiquer des chargements de combustible en quantité moindre, mais plus fréquents.

- Eviter d'utiliser la cuisinière en cas de conditions météorologiques défavorables pour son bon fonctionnement et en cas de vent fort, vu que cela influe sur la dépression requise dans la cheminée. Dans les cas suscités, il peut se produire un retour de fumées dans la pièce où la cuisinière est installée. L'allumage du feu sera alors beaucoup plus difficile.

Nous recommandons une chauffe d'une heure avec une hauteur de combustible dans le foyer jusqu'à 10 cm, en disposant les bûches côte à côte pour un meilleur tirage. Deux bûches de dimensions 100×100×250 mm sont recommandées, pour un poids moyen de 2,225 kg.

Après chaque chargement, il est recommandé de laisser le feu brûler dans la cuisinière à pleine allure au moins 30 minutes, ce qui assurera dans cette phase l'incinération de toutes les substances volatiles qui sont à l'origine de la formation de condensation dans la cuisinière.

Pour assurer le bon fonctionnement de la cuisinière, il est nécessaire de:
- procéder régulièrement au nettoyage de la cuisinière et de la cheminée,
- pratiquer une ventilation régulière de la pièce pour assurer une combustion efficace,
- vider régulièrement les cendres du cendrier de la cuisinière,
- d'éliminer régulièrement les dépôts de scorie et de matières non brûlées de la grille avec les accessoires de nettoyage.

UTILISATION DE LA CUISINIERE

Commencer l'allumage du feu à une allure modérée afin d'éviter les chocs thermiques. Procéder au chargement de bûches suivant seulement une fois que le chargement précédent a déjà brûlé. Ne pas permettre l'obstruction de la grille par les cendres et le combustible non brûlés. Assurer que la grille soit toujours propre.
Ouvrir la porte lentement et attentivement au lieu de l'ouvrir brusquement, permettant ainsi l'égalisation des pressions dans le foyer et dans la pièce, au contraire la fumée pourrait pénétrer dans la pièce.
La cuisinière est conçue et prévue pour fonctionner avec la porte de foyer constamment fermée, sauf pour le chargement de combustible. Eviter d'ouvrir la porte sans nécessité.
Le bois utilisé comme combustible doit avoir au maximum 20% d'humidité pour assurer l'effet maximal de la combustion. Dans le cas contraire, du goudron et des gaz se séparent pour former, avec des vapeurs d'eau, de la créosote. Si la formation de créosote est importante, cela peut provoquer l'incendie dans la cheminée.
L'incendie dans la cheminée peut être le plus facilement reconnu par le son caractéristique de ronflement provenant de la cheminée, ensuite par la flamme visible qui sort de la cheminée, par la température élevée des murs de la cheminée et par l'odeur caractéristique du brûlé.

En cas d'incendie, entreprendre les mesures suivantes:
- Appeler immédiatement les pompiers;
- Etouffer l'arrivée d'oxygène dans la cheminée et éteindre la cuisinière;
- N'introduire rien dans la cheminée et faire attention à ce que l'incendie ne se répande sur la charpente en bois ou un autre matériau inflammable à proximité;

- L'incendie dans la cheminée peut être éteinte uniquement avec un extincteur à poudre;
- L'eau peut être utilisée uniquement pour éteindre les matériaux environnant;
- Ne pas refroidir les murs environnants avec de l'eau.

Note:
Si le feu dans la cuisinière prenne pour une raison quelconque une allure trop vive, entreprendre les mesures suivantes:
- Fermer les volets d'air qui assurent l'amenée d'air de combustion.
- Si nécessaire, jeter dans le foyer du sable préparé à cet effet ou la couverture spéciale anti-incendie non combustible.
  Il serait bien d'avoir à portée de main un extincteur anti-incendie.

Avant le chargement suivant, nettoyer la grille avec l'accessoire fourni pour assurer l'amenée libre d'air de combustion.
Nettoyer régulièrement le cendrier pour assurer suffisamment de place pour les cendres.
Le fourneau est prévu pour fonctionner en mode périodique. Pour maintenir la puissance nominale nécessaire, le foyer doit être chargé périodiquement avec une quantité de combustible correspondante.
Le fourneau n'est pas conçu pour fonctionner dans le régime de braise durable ou d'accumulation de chaleur.

I - régulation d'air primaire

Placer la manette de réglage d'air primaire (figure 1, pos. 14) en position ouverte (figure 4a) pendant le démarrage et la maintenir dans cette position jusqu'à établissement du fonctionnement stable de la cuisinière après le chargement de grosses bûches de bois ou du charbon.
Placer ensuite la manette de réglage en position fermée (pour les chargements de bois et de briquettes de bois - figure 4b) et la maintenir dans cette position tout le temps pendant le fonctionnement de la cuisinière.
Une fois fermé, le régulateur bloque l'arrivée d'air sous la grille, réduisant ainsi l'allure du feu.
Si le combustible est de mauvaise qualité, ouvrir un peu le régulateur.
Ne pas fermer le régulateur si vous utilisez du charbon comme combustible.
Avec la régulation de l'air primaire fermée (figure 4b), on obtient une puissance nominale de 7,75 kW.

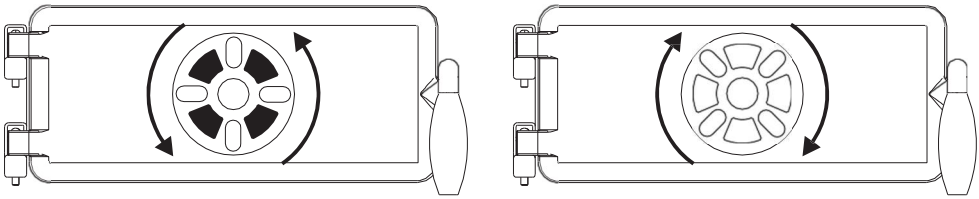

a **b**

Figure 4

II - régulation d'air secondaire

Placer le registre de réglage d'air secondaire (figure 1, pos. 16) en position fermée (figure 5a) pendant le démarrage et la maintenir dans cette position jusqu'à établissement du fonctionnement stable de la cuisinière après chargement de grosses bûches de bois.
Placer ensuite le registre en position ouverte (figure 5b) et le maintenir dans cette position tout le temps pendant le fonctionnement de la cuisinière.
L'air secondaire est utilisé pour le nettoyage de la vitre de la porte du foyer et pour assurer une meilleure combustion.

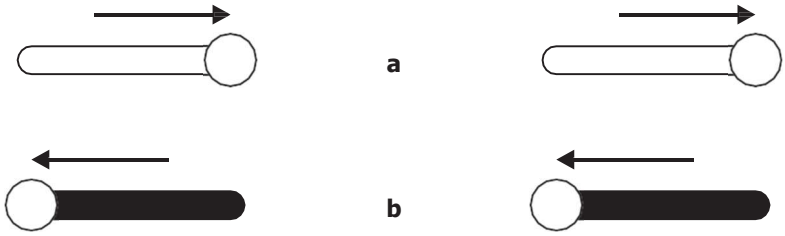

Figure 5

Avant le premier chargement, il faut bien étudier le mode de sélection du régime de fonctionnement de la cuisinière (cuisson - rôtissage) au moyen de la manette de réglage du débit des gaz chauds (figure 1, pos. 15) et le mode de régulation du tirage avec la manette de réglage d'air primaire (figure 1, pos. 14).

La manette de réglage du débit des gaz chauds, qui permet de sélectionner le régime de fonctionnement de la cuisinière, peut être placée en deux positions (figure 6):

Position 1 - pour l'allumage du feu et la cuisson, tirer la manette de la cuisinière vers soi,

Position 2 - pour la cuisson, le rôtissage et le chauffage simultanés ou juste pour le chauffage de la pièce, pousser la manette de réglage vers l'intérieur de la cuisinière, ce qui permettra la circulation des gaz brûlants de combustion autour du fourneau.

Position 1

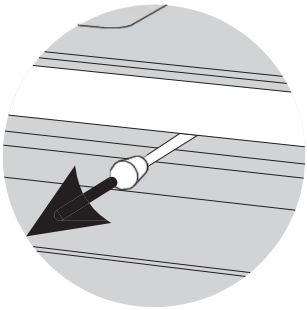

Position 2

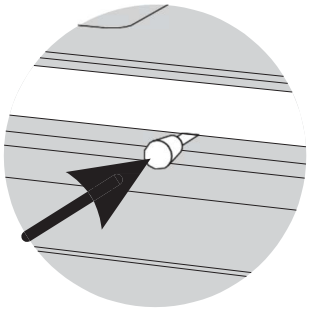

Figure 6

REGIMES DE FONCTIONNEMENT DE LA CUISINIERE

La cuisinière a quatre régimes de fonctionnement, qui sont sélectionnés en réglant le débit d'air dans la cuisinière:

Fonctionnement en mode mixte - afin de pouvoir en même temps rôtir dans le fourneau, cuir sur la plaque chauffante et chauffer l'espace, il est nécessaire de pousser la manette de réglage du débit des gaz chauds (cuisson - rôtissage) (figure 1, pos. 15) vers l'intérieur de la cuisinière, et le débit d'air doit être réglé à la valeur moyenne en tournant la manette de réglage d'air primaire (figure 1, pos. 14) sur la porte du cendrier.

Cuisson rapide - elle est possible lorsque la plaque de la cuisinière est chauffée avec grande intensité, ce qui est assuré par le chargement de petites quantités de combustible; en même temps, la manette de réglage du débit des gaz chauds (cuisson - rôtissage) (figure 1, pos. 15) doit être tirée tout le temps pendant la cuisson, la porte du fourneau doit être fermée, et le débit d'air réglé à la valeur moyenne.

Rôtissage - la manette de réglage du débit des gaz chauds (cuisson - rôtissage) (figure 1, pos. 15) doit être poussée vers l'intérieur de la cuisinière, le débit d'air réglé à la valeur moyenne, et la porte du fourneau, une fois la plaque de cuisson mise dedans, fermée.

Chauffage - pour le chauffage, il est possible d'utiliser le bois ou le charbon comme combustible. Si vous utilisez du charbon, il est nécessaire de charger le foyer à plusieurs reprises afin d'obtenir la braise qui chauffera intensément la plaque de la cuisinière. La manette de réglage du débit des gaz chauds (cuisson - rôtissage) (figure 1, pos. 15) doit être poussée vers l'intérieur de la cuisinière, et le débit d'air réglé à la valeur moyenne.

NETTOYAGE ET ENTRETIEN DE LA CUISINIERE

Le nettoyage régulier et soigné assure un fonctionnement correct et la longévité de la cuisinière. Le nettoyage des surfaces extérieures et intérieures doit être effectué uniquement lorsque la cuisinière est froide.

Nettoyage des surfaces extérieures - utiliser un chiffon doux qui n'abimera pas les surfaces de la cuisinière. Les produits de nettoyage d'origine chimique peuvent être utilisés car ils n'abîment pas les surfaces de la cuisinière. Eviter l'usage de produits abrasifs pour le nettoyage des surfaces peintes et émaillées.

Nettoyage des surfaces intérieures - utiliser des gants de protection pendant le nettoyage de la cuisinière. Nettoyer les parois internes du foyer de la cuisinière des dépôts de suie, éliminer les déchets et les morceaux non brulés de la grille, nettoyer le cendrier et les cendres accumulées à l'intérieur de la cuisinière. Pour effectuer le ramonage des conduits des produits de combustion à travers l'appareil, il est nécessaire de procéder au démontage de certains éléments de la cuisinière.

Nettoyage des conduits des produits de combustion en dessous du fourneau (figure 6)
-
ouvrir la porte du fourneau (1), dévisser 6 vis (2) au fond du fourneau et enlever le couvercle du fond du fourneau (3). Utiliser l'accessoire fourni pour nettoyer les dépôts de suie du fond de la cuisinière et en dessous du fond du fourneau.Une fois le nettoyage terminé, remettre le couvercle du fond du fourneau en position initiale et le fixer avec les vis.

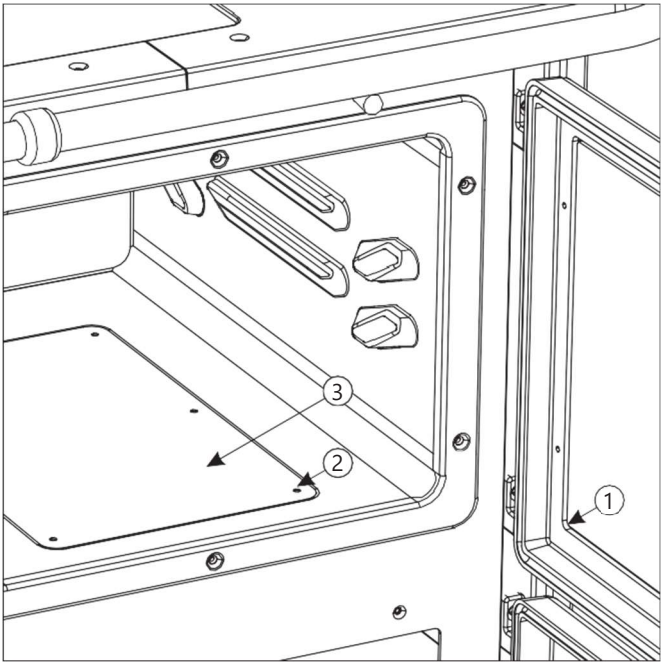

Figure 6

Nettoyage des surfaces vitrées - la vitre de la porte du foyer se salit pendant l'exploitation de la
cuisinière. Utiliser uniquement des produits doux pour le nettoyage. Eviter l'emploi de produits abrasifs qui peuvent abimer la surface vitrée. Attendre que la vitre se refroidisse avant de procéder
au nettoyage.

Nettoyage et entretien de la cheminée - il est recommandé de procéder au ramonage et au contrôle de la cheminée au moins une fois par an, ainsi qu'après une période d'arrêt de travail prolongée. L'entretien et le contrôle régulier de la cheminée évitent les incendies et assurent un bon fonctionnement de la cuisinière. Il est obligatoire d'entretenir regulierement la chaminee afin de prevenir tout risqué d'incendie.

PROBLEMES DE FONCTIONNEMENT ET CONSEILS DE DEPANNAGE

Le tableau suivant indique les problèmes de fonctionnement les plus communs et les conseils pour leur résolution.

Problème	Cause possible	Résolution du problème
L'appareil développe une faible température de chauffage et de cuisson	- Mauvaise manipulation - Cheminée inadéquate	- Lire attentivement la notice d'emploi et respecter les instructions - En cas où le problème est toujours présent même si toutes les conditions sont remplies en accord avec les instructions, contacter le service technique.
Difficultés avec l'allumage du feu	- le régulateur du débit d'air est fermé - le bois est humide - manqué d'oxygène	- ouvrir le régulateur du débit d'air et assurer l'amenée d'air primaire - utiliser du bois sec - aérer la pièce pour assurer l'arrivée d'air frais
La fumée échappe en dessous de la plaque chauffante	- le régulateur du débit d'air est fermé - tirage insuffisant - dépôts de cendres sur la grille	- ouvrir le régulateur du débit d'air pour assurer l'arrivée d'air primaire - lire attentivement la notice d'emploi et appliquer les conseils pour assurer une bonne circulation d'air - nettoyer la grille
La vitre de la porte du foyer devient vite noire de suie	- le bois est humide - trop de combustible chargé dans le foyer - tirage insuffisant - l'arrivée d'air secondaire est fermée	- utiliser du bois sec - consulter la notice d'emploi pour la quantité de combustible recommandée - vérifier le raccord avec la cheminée - lire attentivement la notice d'emploi et appliquer les conseils pour assurer l'amenée d'air secondaire

MENTIONS GENERALES

Si toutes les recommandations, indiquées dans la présente notice d'emploi, pour l'installation, les réglages de fonctionnement et le nettoyage sont respectées, la cuisinière représentera un appareil absolument sûr pour l'emploi dans la maison. Avant l'installation de la cuisinière, enlever l'emballage. Faites attention aux blessures car les lattes en bois sont fixées par des clous.
Déposer le sachet en plastique à l'endroit prévu en accord avec les règlements en vigueur.
La cuisinière usée que vous ne voulez plus utiliser doit également être déposée à l'endroit prévu en accord avec la réglementation en vigueur.
Toute réclamation éventuelle, estimée comme un défaut ou un problème de fonctionnement de la cuisinière, doit être déclarée auprès du service technique du fabricant ou au service autorisé local par téléphone ou en forme écrite accompagné de la facture. Les données de contact sont indiquées à la fin de la présente notice d'emploi.
Le service technique du fabricant est le seul autorisé à réparer les défauts de fonctionnement de la cuisinière.
Si des personnes non autorisées effectuent des réparations de nature quelconque ou des modifications de la cuisinière, le propriétaire de la cuisinière perd le droit au service technique garanti par le fabricant.
La fourniture des pièces détachées est effectuée uniquement par l'intermédiaire du service technique du fabricant, conformément aux positions et aux figures indiqués dans la présente notice ou leur désignations.

Le fabricant n'assume aucune responsabilité en cas où le client manquerait à respecter les instructions d'emploi et d'installation de la cuisinière.

CONSEILS POUR LA PROTECTION DE L'ENVIRONNEMENT

Emballage
- Le matériau d'emballage est 100 % recyclable.
- Respecter la réglementation locale en vigueur lors de l'élimination des déchets.
- Les matériaux d'emballage (sachets en plastique, éléments en polystyrène, etc.) doivent être gardés hors de la portée des enfants, vu qu'ils représentent une source de danger potentiel.
- Faire attention à la sécurité pendant le démontage et la mise en décharge des lattes en bois car elles sont clouées.

Produit
- L'appareil est construit de matériaux recyclables. Au moment de la mise en décharge, respecter les lois sur la protection de l'environnement en vigueur.
- Utiliser uniquement les types de combustibles recommandés.
- Il est absolument interdit d'incinérer dans la cuisinière les déchets d'origine organique et non organique (plastique, aggloméré, textile, bois huilé, etc.), qui dégagent des matières cancérogènes et d'autres matières nocives pendant la combustion.

La barre contournante n'est pas fournie installée sur la cuisinière.
Toutes les pièces nécessaires pour son montage sont emballées séparément et sont fournis avec la cuisinière.
La figure 7 illustre la procédure de montage de la barre contournante que l'utilisateur doit effectuer seul après le déballage de la cuisinière.

Figure 8

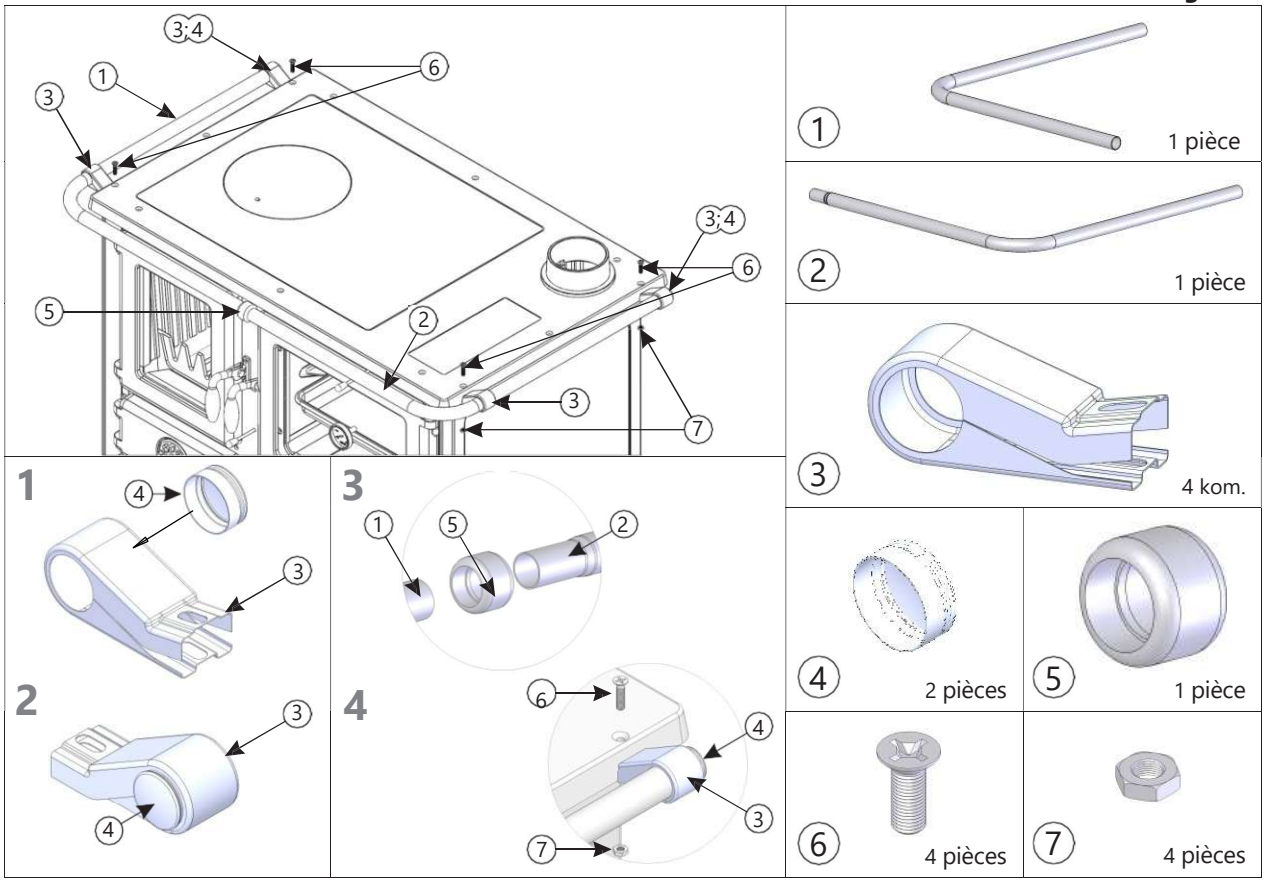

Smederevac

Smederevac d.o.o.

Djure Strugara 20 I 11300 Smederevo I Srbija/Serbia I www.smederevac.com