MBS

NÁVOD K INSTALACI A OBSLUZE

Sporák na pevné palivo KING

VÁŽENÍ ZÁKAZNÍCI,

děkujeme, že jste nám projevili důvěru a rozhodli se zakoupit náš výrobek.

Učinili jste správnou volbu, protože kamna mají technické vlastnosti, které je řadí na samotnou špičku své třídy, o čemž se sami přesvědčíte během používání.

Prosíme vás, abyste si pečlivě přečetli tento návod, než začnete kamna používat, protože v něm najdete rady pro správné zacházení.

Věříme, že se i vy zapíšete do knihy spokojených zákazníků našich výrobků

Smederevac D.O.O

OBSAH

Upozornění před použitím.....2
Popis sporáku.....3
Instalace sporáku.....4
Zatápění a přikládání.....6
Ovládání provozu sporáku.....7
Provozní režimy sporáku.....9
Čištění a údržba sporáku.....9
Závady v chodu a rady na jejich odstranění
.....10
Obecné poznámky.....10
Rady pro ochranu životních prostředí.....11
Letní režim 14

UPOZORNĚNÍ PŘED POUŽITÍM

Aby váš sporák správně fungoval, je důležité si tento návod přečíst a přísně dodržovat pokyny pro používání a obsluhu.

- Ke spalování používejte pevná paliva, jako jsou dřevo nebo dřevěné brikety.
- Do topeniště nebo na plotnu sporáku je zakázáno vkládat výbušná zařízení a látky.
- V bezprostřední blízkosti sporáku je zakázáno uchovávat snadno hořlavé materiály.
- Pro správné spalování by měl být při normálním provozu tah v komíně 12 ± 2 Pa. Pokud je tah vyšší než 15 Pa, je třeba do komína instalovat klapku.
- Není dovoleno zmenšovat průměr kouřovodných trubek.
- Místnost, ve které se sporák nachází, je nutné pravidelně větrat, aby byl zajištěn přívod čerstvého vzduchu potřebného ke spalování.
- Části sporáku se během provozu zahřívají na vysoké teploty, a proto je při manipulaci nutná odpovídající opatrnost. Nedovolte dětem manipulaci ani hraní v blízkosti sporáku.
- Na sporák lze instalovat pouze náhradní díly schválené výrobcem. Na sporáku nesmí být prováděny žádné úpravy.
- Při prvním zatápění může dojít k mírnému kouření, zejména z povrchu plotny. Jde o běžný jev způsobený spalováním usazenin na povrchu plotny, jako je antikorozní ochrana, barvy nebo prach. Místnost, ve které je sporák umístěn, během prvního topení větrejte.
- Sporák se nedoporučuje připojovat ke společnému komínu, protože to může nepříznivě ovlivnit potřebný tah.
- Na stejný komín nesmí být připojeno zařízení, které jako palivo používá plyn.
- Při přikládání používejte ochranné rukavice, protože rukojeti dvířek jsou zahřáté.

Je nutné dodržovat národní a místní předpisy pro instalaci sporáku i během jeho provozu.
Provoz je povolen pouze se zavřenými dvířky topeniště.
Po každém použití zavřete všechny regulátory přívodu vzduchu.
Zařízení se nesmí používat, pokud je těsnění na dvířkách topeniště viditelně poškozené nebo pokud se od výrobku odpojilo.

V případě nedodržení návodu k používání nenese výrobce žádnou odpovědnost za vzniklé škody na sporáku.

Upozornění:
Sporák je určen k instalaci do vnitřního uzavřeného prostoru a jeho účelem je kromě vytápění místnosti také vaření a pečení pokrmů. V tabulce Technické údaje (strana 4) je uveden jmenovitý výkon výrobku při spalování paliva, tedy dřeva, o stanoveném množství paliva (uvedeném v tabulce Technické údaje), při určité vlhkosti a druhu dřeva (do 20 % vlhkosti, bukové dřevo) a při stanoveném tahu (10–14 Pa). Toto zařízení je typu B v souladu s normou EN 16510 a musí být připojeno k odpovídajícímu komínu. Třída komína je T400 G. Všechny údaje uvedené v tabulce Technické údaje byly ověřeny v akreditované laboratoři podle evropských norem EN 16510-2-3 a EN 16510-1.

Při výběru sporáku je třeba brát v úvahu plochu nebo objem prostoru, který je třeba vytápět. Jedním z nejjednodušších způsobů výpočtu potřebného výkonu sporáku je následující: 1 kW výkonu sporáku ohřeje přibližně 6,5 m2 při standardní výšce místnosti 2,6 m. Při výpočtu potřebného výkonu pro vytápění požadované místnosti je třeba zohlednit následující vlastnosti objektu.:
-zda je na objektu provedena izolace
-kvalita okenních a dveřních výplní na objektu
-průměr a výška komína s vyhovujícím podtlakem

POPIS SPORÁKU

Sporák je vyroben a testován podle evropských norem EN 16510-2-3 a EN 16510-1.
Na obrázku 1 je zobrazen sporák s konstrukčními částmi důležitými pro obsluhu. Pracovní deska sporáku se skládá z rámu z nerezové oceli (pozice 2) a ocelové plotny (pozice 1).
Rám sporáku je osazen hrazdou (pozice 4), která je k rámu připevněna držákem hrazdy.
Se sporákem je dodáváno litinové hrdlo pro odvod kouře (pozice 3).
Těsnění mezi plotnou a rámem sporáku, stejně jako na všech dvířkách, je provedeno kamnářskou šňůrou.
Topeniště je osazeno šamotovými cihlami.
Všechny litinové díly jsou vyrobeny ze šedé litiny, čímž je zajištěna dlouhá životnost. Trouba sporáku je smaltovaná a chráněná izolačním materiálem.
Dvířka topeniště (pozice 5), dvířka trouby (pozice 6), dvířka popelníku (pozice 11) a dvířka pro čištění (pozice 9) jsou litinová, přičemž na dvířkách trouby a topeniště je sklo a na skle dvířek trouby je teploměr (pozice 7) s měřicím rozsahem 0 až 500 °C. Na dvířkách popelníku je rukojeť pro regulaci přívodu primárního vzduchu (pozice 12).
Vnější boční strany, kryt zásuvky a plech na pečení jsou vyrobeny z ocelového plechu a chráněny smaltem.

Konstrukční díly sporáku
1 - plotna
2 - rám plotny
3 - odvod kouře
4 - hrazda
5 - dvířka topeniště
6 – dvířka trouby
7 - teploměr
8 - ovládání protřepávání roštu
9 - ovládání sekundárního vzduchu
10 - dvířka popelníku
11 - ovládání primárního vzduchu
12 - zásuvka
13 - ovládání pro volbu provozního režimu sporáku
14 – kryt pod dvířky trouby

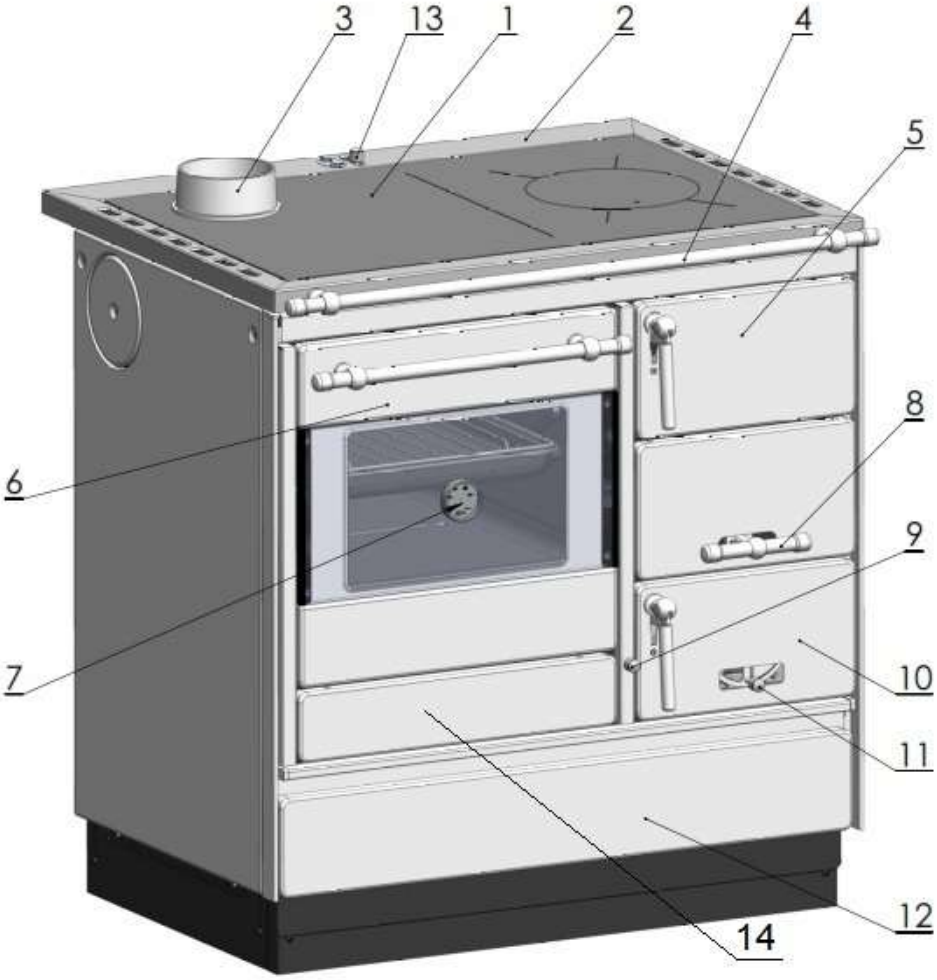

obrázek 1

Technické údaje:

Účel	Sporák pro topení na pevná paliva
Jmenovitý výkon (dřevo)	7,8 kW
Stupeň účinnosti (dřevo, dřevěné brikety)	75,4%
Rozměry kamen (VxŠxH)	860-900 x 810 x 600 mm
Rozměry topeniště (VxŠxH)	300X197X345 mm
Rozměry trouby (VxŠxH)	270X350X410 mm
Hmotnost kamen	139 kg
Minimální vzdálenost od hořlavých materiálů: zezadu / z boku / zepředu / vpředu / zespodu.: dr / ds / dc / dp / df / dl / db	30cm/50cm/100cm/80cm/50cm/ 70cm/0cm
Obsah CO (sníženo na 13% O2): (dřevo)	962 mg/m³
Emise prachu (dřevo)	38 mg/m³
Připojení ke komínu	Ø 120mm
Poloha připojení ke komínu	horní, boční, zadní
Spotřeba paliva při jmenov. výkonu (dřevo)	2,24 kg/h
Teplota spalin (dřevo)	166 °C
Potřebný tah	11 Pa

Tabulka 1 podle EN 16510-1 je doplňkový dokument, který předkládáme spolu s tímto návodem.
V této tabulce najdete informace o vlastnostech tohoto zařízení.

INSTALACE SPORÁKU

Při instalaci sporáku věnujte pozornost platným stavebním a protipožárním předpisům a nařízením.

Sporák nesmíte umístit v bezprostřední blízkosti dřevěných prvků, chladicích zařízení, plastových částí nábytku a dalších hořlavých materiálů, protože během provozu při spalování paliva dosahuje vysoké pracovní teploty, která se rozvádí po vnějších částech sporáku. Minimální vzdálenost mezi sporákem a okolními prvky je 20 cm, od hořlavých materiálů 75 cm.

Pokud je podklad, na který chcete sporák umístit, vyroben z lehce hořlavého materiálu (dřevo, koberec, laminát apod.), je nutné instalovat ochranu z plechu, a to po stranách v šířce 10 cm a zepředu 50 cm. Sporák je vzhledem ke své hmotnosti nutné instalovat na podlahu s odpovídající nosností. Pokud tato nosnost nevyhovuje požadavkům, musí být přijata vhodná opatření, aby bylo požadované nosnosti dosaženo, (například rozložením hmotnosti).

Sporák připojte ke komínu pomocí kouřovodných trubek přes hrdlo na plotně sporáku tak, aby byla zajištěna odpovídající těsnost a proudění spalin od sporáku ke komínu.
Kouřovodná trubka nesmí být zasunuta příliš hluboko do komína, aby se nezmenšil průřez a tím nenarušil tah v komíně. Nepoužívejte redukce, které by zmenšily průřez trubky pro odvod spalin.

Sporák vyžaduje přívod čerstvého vzduchu do místnosti, ve které je instalován, přičemž plocha otvoru pro přívod čerstvého vzduchu nesmí být menší než 0,4 dm2. Zařízení pro přívod čerstvého vzduchu instalujte mimo společnou větranou místnost, která musí být zajištěna dveřmi a mřížkou.

Ventilátory, které pracují ve stejné místnosti, kde je sporák instalován, mohou narušovat jeho provoz. Také všechna zařízení nebo větrací systémy, které v místnosti se sporákem vytvářejí podtlak, musí být nastaveny tak, aby nezpůsobovaly dekompresi, která by znemožňovala správný provoz sporáku.

Před instalací sporáku zkontrolujte tah komína měřením, protože je jedním z klíčových faktorů správné funkce sporáku. Tah závisí na správném stavu komína a na meteorologických podmínkách. Pokud je tah v komíně slabý, zkontrolujte jeho správnou funkci. Komín by měl být umístěn uvnitř objektu, a pokud je na vnějších stěnách objektu, doporučuje se jeho izolace.

Jedním z nejjednodušších způsobů, jak zkontrolovat tah v komíně, je pomocí papíru formátu A4, který se přiloží k otvoru komína, kam je připojena kouřovodná trubka. Pokud papír zůstane přilepený a drží na stěně, má komín dobrý tah. V opačném případě, pokud papír spadne, je tah v komíně nedostatečný a může dojít k problémům v provozu sporáku. Tento spůsob je pouze orientační. Hodnota tahu spalinové cesty musí být ověřena měřením v rámci instalace odbornou osobou.

Správný komín musí splňovat následující podmínky:
- Komín musí být nejméně o 0,5 m vyšší než střecha a musí přesahovat objekty nebo překážky v jeho blízkosti, například sousední dům nebo strom (obrázek 2).
- Kouřovodná trubka nesmí být zasunuta příliš hluboko a připojovací otvory musí být utěsněny (obrázek 3a).
- V komíně nesmí být cizí předměty, poškození ani usazené saze a jiné nečistoty (obrázek 3b).
- Čisticí dvířka a všechny další otvory musí být dobře uzavřeny, aby nevznikal tzv. falešný vzduch (obrázek 3c).

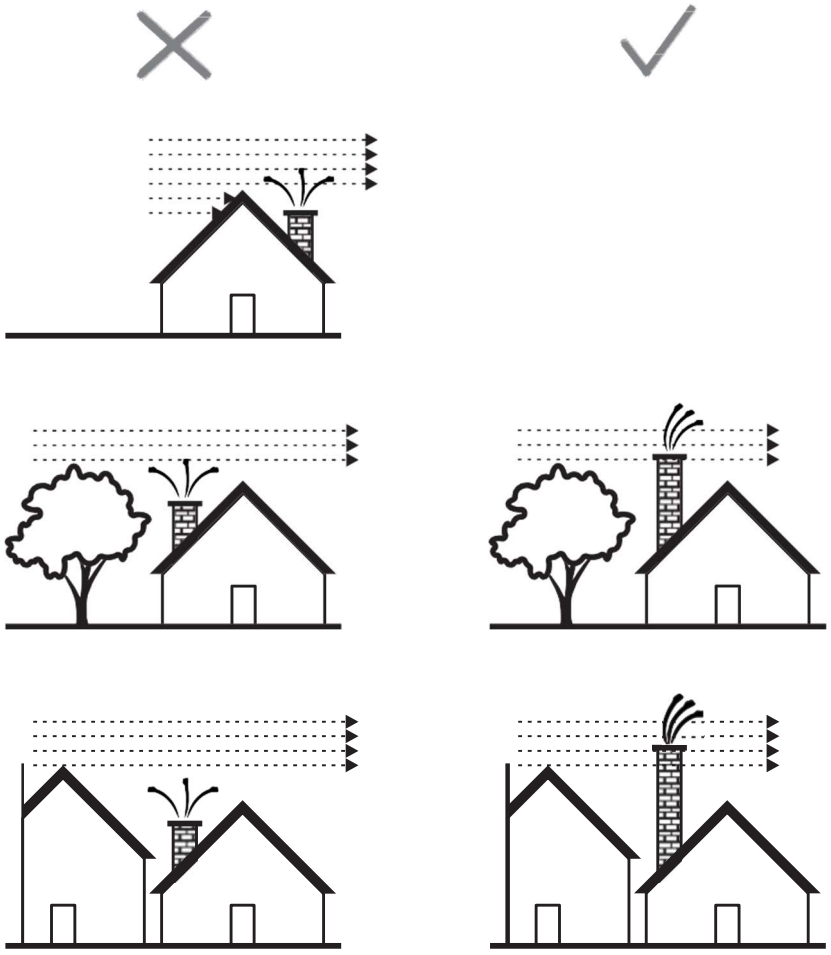

Obrázek 2

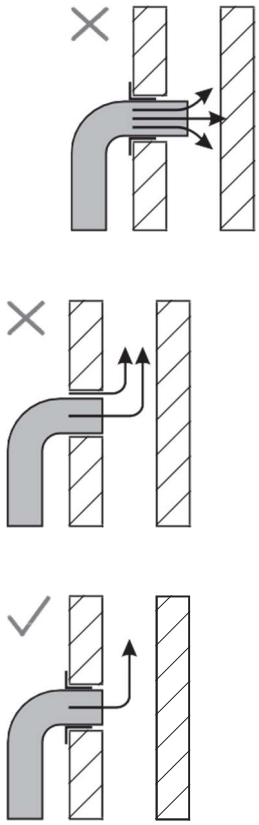

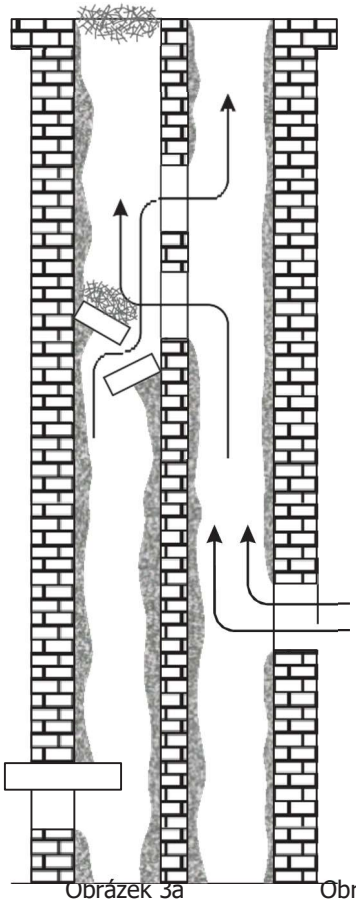

Obrázek 3a Obrázek 3b

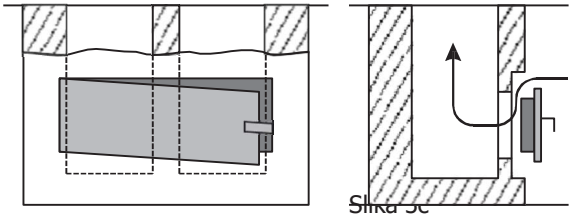

Slika 3c

Nedostatky komína mohou vzniknout, pokud je:
- malý průřez komína
- na stejný komín je připojeno více kamen nebo jiných zařízen

ZATÁPĚNÍ A PŘIKLÁDÁNÍ

Před prvním zatopením otřete všechny smaltované povrchy sporáku suchým hadříkem, aby se zabránilo spalování nečistot na sporáku a vzniku nepříjemných pachů.
Zapálení ohně v topeništi proveďte v následujícím pořadí:

- otevřete dvířka topeniště a popelníku sporáku,
- do topeniště vložte podpalový materiál, například drobné dřevo na zmačkaný, nemastný papír,
- zapalte oheň,
- dvířka popelníku nechte otevřená, dokud se neobjeví stabilní plamen, a po jejich zavření regulujte intenzitu hoření regulátorem primárního vzduchu (obrázek 1, pozice 11),
- jakmile se vytvoří základní žhavé lože, přiložte do topeniště větší kusy dřeva. Pokud se jako palivo používají brikety, je nutné počkat, až se celý přidaný objem paliva rozžhaví, a teprve poté snížit tah na polovinu regulátorem primárního vzduchu (obr. 1, pozice 11),
- při přikládání paliva otevřete dvířka topeniště (obr. 1, pozice 5) jen o několik stupňů, počkejte 4 až 5 sekund a poté je pomalu otevřete úplně. Dvířka neotvírejte prudce, protože při silném plameni v topeništi může dojít k jeho vyšlehnutí do místnosti.

Regulací tahu ve sporáku regulujete teplotu, výkon i rychlost spalování paliva, a to otáčením rukojeti regulátoru primárního vzduchu na dvířkách popelníku (obr. 1, pozice 11). Kombinací primárního vzduchu prostřednictvím regulátoru na dvířkách popelníku a sekundárního vzduchu pomocí ovládání (obr. 1, pozice 9) lze dosáhnout požadovaného způsobu spalování.

Sporák je vybaven pomocným příslušenstvím, které usnadňuje jeho údržbu.

Jako palivo se doporučují dřevo a brikety.

Jako palivo se nesmí používat topný olej, benzín a podobně, protože používání kapalných paliv vytváří podmínky pro poškození sporáku a výbuch.

Pozor!

- Jako palivo nepoužívejte organický odpad, zbytky jídla, plastové předměty, hořlavé a výbušné materiály, jejichž spalování narušuje správný provoz sporáku a může způsobit poškození i znečištění životního prostředí.

- Zvýšené venkovní teploty mohou způsobit špatné proudění vzduchu, tedy tah v komíně, proto se doporučuje častější topení menším množstvím paliva.

- Vyvarujte se používání sporáku v případě nepříznivých meteorologických podmínek a při silném větru, protože to ovlivňuje potřebný podtlak v komíně. V uvedených případech může dojít k návratu kouře do místnosti, kde je sporák umístěn. Zatápění je pak ztíženo.

Doporučujeme topení po dobu 1 hodiny s výškou paliva v topeništi do 15 cm, s křížovým ukládáním dřeva pro větší tah.

Po každém přiložení se doporučuje, aby sporák hořel alespoň 30 minut na maximální výkon, aby v této fázi spalování shořely všechny těkavé složky, které způsobují vznik kondenzátu ve sporáku.

Pro správnou funkci sporáku je třeba:

- pravidelné čištění sporáku a komína,
- pravidelné větrání místností pro dobré spalování,
- pravidelné odstraňování popela z popelníku sporáku,
- pravidelné odstraňování nahromaděné strusky a nespálených materiálů z roštu

OVLÁDÁNÍ CHODU SPORÁKU

Zatápění zahajte mírným ohněm, aby se zabránilo tepelným šokům. Další dávku dřeva přikládejte teprve poté, co předchozí dávka shoří. Nedovolte, aby se rošt ucpal popelem a nespáleným palivem. Rošt vyčistěte. Dvířka otevírejte pomalu a opatrně, nikdy prudkým trhnutím, aby se vyrovnal tlak v topeništi a v místnosti, jinak může dojít k pronikání kouře do místnosti. Sporák je konstruován a určen pro provoz při trvale zavřených dvířkách topeniště, s výjimkou doby přikládání paliva. Dvířka zbytečně neotvírejte.
Dřevo musí mít vlhkost maximálně 20 % pro co nejlepší účinnost spalování. V opačném případě se uvolňuje dehet a plyny, které spolu s vodní párou vytvářejí kreosot. Pokud se ve větší míře nahromadí, může dojít k požáru v komíně. Požár komína nejlépe poznáte podle charakteristického zvuku vycházejícího z komína, například hlasitého hučení, viditelného plamene vycházejícího z komína, vysoké teploty okolních stěn a charakteristického zápachu po spálenině.
V případě požáru postupujte následovně:

- Okamžitě přivolejte hasičský záchranný sbor
- Omezte přívod kyslíku do komína a uhaste sporák;
- Nevkládejte nic do komína a dbejte na to, aby se požár nerozšířil na dřevěnou konstrukci nebo jiný hořlavý materiál v okolí;
- **Komín NIKDY nehaste vodou ani nelijte vodu do sporáku;**
- Požár v komíně lze hasit pouze přístrojem s práškovým hasivem;
- Vodou lze hasit pouze okolní materiál;
- Okolní stěny neochlazujte vodou;

Upozornění:

Pokud se oheň ve sporáku z nějakého důvodu stane nebezpečně silným, proveďte následující opatření: zavřete vzduchové klapky, které zajišťují přívod vzduchu ke spalování,
pokud je to nezbytné, vhoďte do topeniště pro tento účel připravený písek nebo speciální nehořlavou hasicí přikrývku. Doporučuje se mít práškový hasicí přístroj.

Před dalším přiložením vyčistěte rošt jeho protřepáním pomocí ovládání pro protřepávání roštu (poz. 8 na obrázku) a pomocného příslušenství, aby nebyl omezen přívod čerstvého vzduchu.
Popelník pravidelně čistěte a dbejte na to, aby v něm vždy bylo místo pro popel.
Sporák je určen pro provoz v přerušovaném režimu. Pro udržení potřebného jmenovitého výkonu se topeniště pravidelně plní uvedeným množstvím paliva.

Sporák není určen pro provoz v režimu trvalého žáru ani v režimu akumulace tepla. Sporák není určen jako hlavní zdroj vytápění pro stálý provoz.

I - regulace primárního vzduchu

Regulátor primárního vzduchu nastavte při zatápění do polohy otevřeno (obrázek 3a) a ponechte jej v této poloze až do okamžiku, kdy se po přiložení větších kusů dřeva ustálí provoz sporáku. Poté regulátor nastavte do polohy zavřeno (při spalování dřeva a dřevěných briket – obrázek 3b) a ponechte jej v této poloze po celou dobu provozu sporáku. V zavřené poloze regulátor brání přívodu vzduchu pod rošt, čímž snižuje intenzitu hoření. Pokud je palivo nekvalitní, regulátor částečně otevřete. Při zavřeném regulátoru primárního vzduchu (obr. 3b) se dosahuje jmenovitého výkonu 7,8 kW

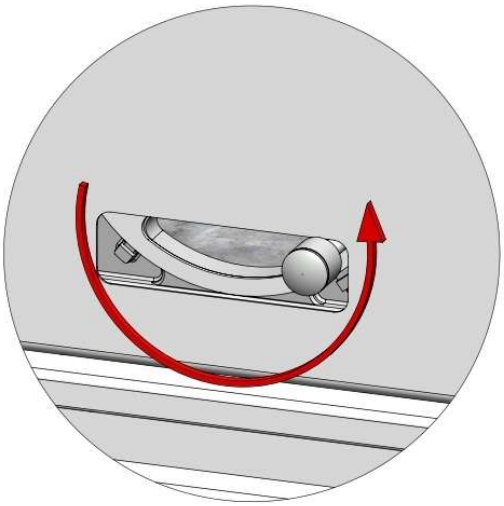

Obrázek 3a.

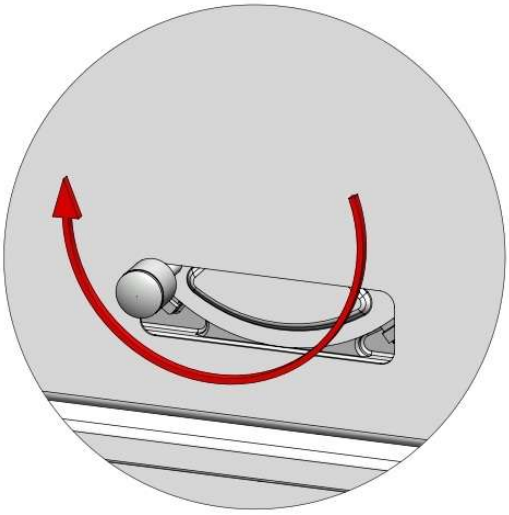

Obrázek 3b.

II - regulace sekundárního vzduchu

Regulace sekundárního vzduchu se provádí pomocí ovládání sekundárního vzduchu (poz. 9, obrázek 1). Sekundární vzduch slouží k dodatečnému spalování a ke zvýšení účinnosti sporáku. Kvalita spalování závisí na přesném nastavení množství sekundárního vzduchu v topeništi a nejlepší je při otevřeném regulátoru (obrázek 4a). Doporučujeme regulátor sekundárního vzduchu uzavřít (obrázek 4b) pouze v případě, že chcete delší dobu uchovat žhavé uhlíky.

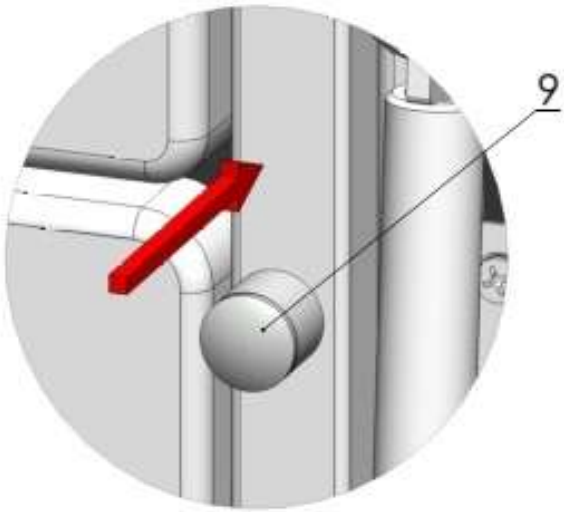

Obrázek 4a.

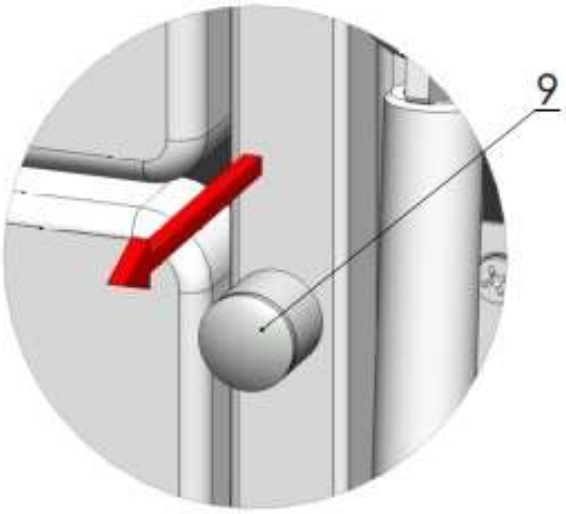

Obrázek 4b.

Před prvním zatopením je nutné důkladně prostudovat způsob volby provozního režimu sporáku pomocí ovládání pro volbu provozního režimu (obrázek 1, pozice 12) pro vaření a pečení.
Ovládání regulátoru, pozice 12, kterou se volí provozní režim sporáku, má dvě polohy (obrázek 5a, 5b):

1. Při zatápění a pro vaření je nutné nastavit rukojeť do polohy, jak je znázorněno na obrázku 5a.
2. Pro současné vaření, pečení a vytápění místností nebo pouze pro vytápění místností nastavte ovládání pro volbu provozního režimu sporáku do polohy, jak je znázorněno na obrázku 5b.

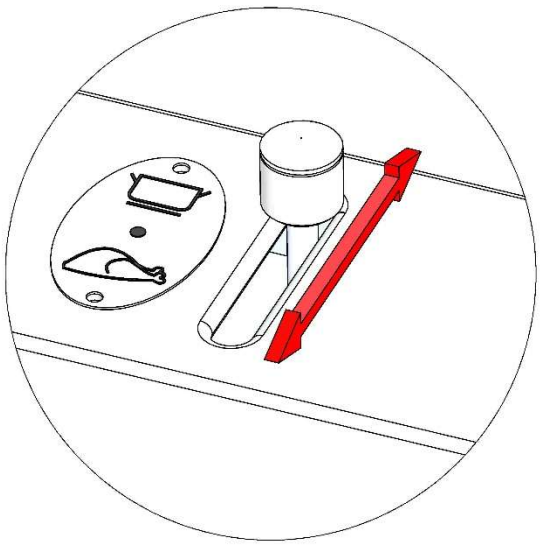

, **Obrázek 5a.**

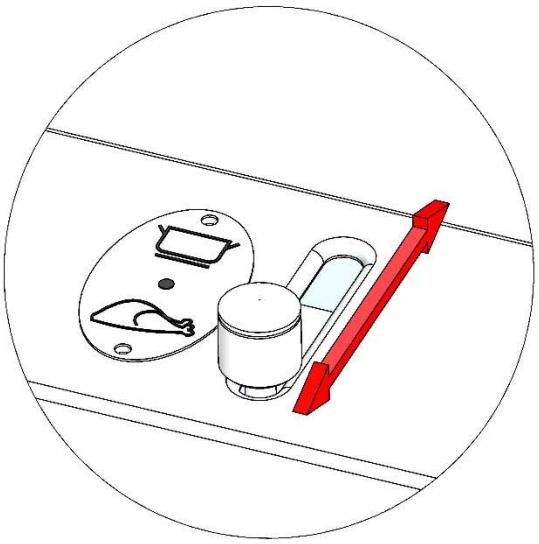

Obrázek 5b.

REŽIMY CHODU SPORÁKU

Sporák má čtyři provozní režimy, které se volí nastavením tahu ve sporáku.

Kombinovaný chod sporáku - Aby bylo možné současně péct v troubě, vařit na plotně sporáku a aby sporák vytápěl místnost, je třeba nastavit ovládání pro volbu provozního režimu sporáku do polohy, jak je znázorněno na obrázku 5b, a tah nastavit na střední hodnotu otočením rukojeti primárního vzduchu (poz. 11, obrázek 1) na dvířkách popelníku.

Rychlé vaření - Je to umožněno při intenzivním zahřívání plotny, čehož se dosahuje přikládáním malého množství paliva; přitom ovládání pro volbu provozního režimu sporáku nastavte do polohy, jak je znázorněno na obrázku 5a, a tah nastavte na střední hodnotu.

Pečení - Je třeba nastavit ovládání pro volbu provozního režimu sporáku do polohy, jak je znázorněno na obrázku 5b, nastavit tah na střední hodnotu a po vložení plechu na pečení dvířka trouby zavřít.

Topení - Pro potřeby vytápění lze jako palivo používat dřevo nebo dřevěné brikety.

ČIŠTĚNÍ A ÚDRŽBA SPORÁKU

Pravidelným a správným čištěním zajistíte správný provoz a prodloužíte životnost sporáku. Veškeré čištění, ať už vnějších povrchů nebo vnitřku, provádějte vždy na vychladlém sporáku.

Čištění vnějších povrchů - Provádí se měkkým hadříkem, který nepoškodí povrch sporáku. Speciální čisticí prostředky nepoškozují povrch sporáku a lze je používat. Lakované a smaltované povrchy nečistěte abrazivními prostředky.

Čištění vnitřních povrchů - Při čištění sporáku používejte ochranné rukavice. Očistěte vnitřní stěny topeniště sporáku od nahromaděných sazí, odstraňte drobné a nespálené kousky z roštu, vyčistěte popelník a nahromaděný popel uvnitř sporáku. Pro vyčištění kanálu pro tok plynných produktů spalování ve sporáku se provádí demontáží jednotlivých částí sporáku. Demontáž se provádí v následujícím pořadí: sejmutí kouřovodných trubek, sejmutí odvodu kouře (poz. 3, obr. 1) a odstranění plotny (poz. 1, obr. 1). Na sporáku je ovládání pro protřepávání roštu (poz. 8, obr. 1), která usnadňuje čištění usazeného popela na roštu. Na obrázku 6 je znázorněn způsob použití tohoto ovládání. Ovládání pro protřepávání roštu přitáhněte k sobě (obr. 6a) a otočte ho, jak je znázorněno na obrázcích 5b a 6c. Vrácení roštu do původní polohy proveďte v opačném pořadí.

Čištění kanálu pro tok plynných produktů spalování pod troubou. Sejměte kryt pod dvířky trouby (poz. 14, obr. 1). Odšroubujte dva šrouby (poz. 16, obr. 7a) a poté sejměte kryt čisticího otvoru (poz. 17, obr. 7a). Přes otvor na přední straně sporáku (obr. 7b) pomocným příslušenstvím odstraňte usazené saze z povrchu pod dnem trouby. Po dokončení čištění vraťte všechny sejmuté části do původního stavu v obráceném pořadí.

Čištění skleněných povrchů - Sklo topeniště se během provozu sporáku znečišťuje. K čištění používejte jemné čisticí prostředky. Nepoužívejte abrazivní prostředky, protože by mohlo dojít k poškození povrchu skla. Sklo čistěte až po jeho vychladnutí.

Čištění a údržba komínu - Čištění a kontrola komína se doporučuje alespoň jednou ročně, stejně jako po delší přestávce v provozu. Pravidelnou údržbou a kontrolou komína zabráníte vzniku požáru a špatnému provozu sporáku. Pravidelná údržba komína je nezbytná, aby se zabránilo vzniku požáru.

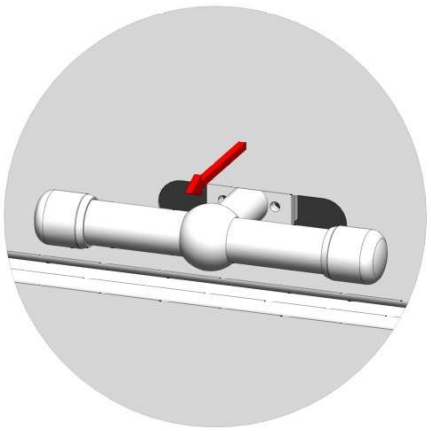

Obrázek 6a.

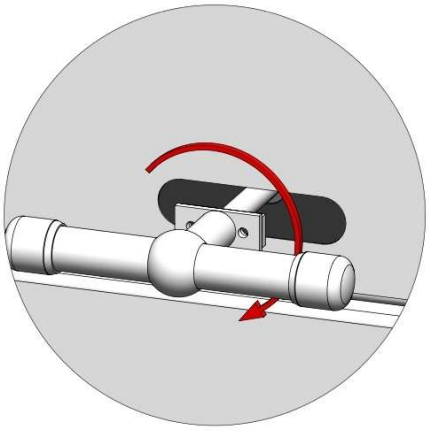

Obrázek 6b.

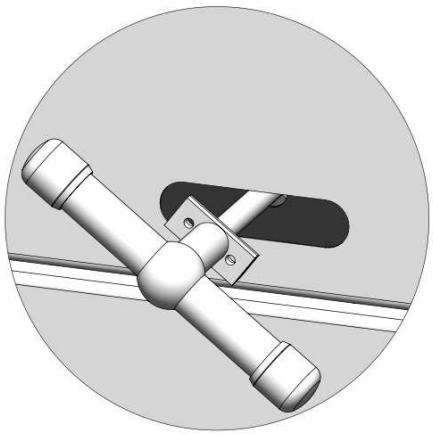

Obrázek 6c.

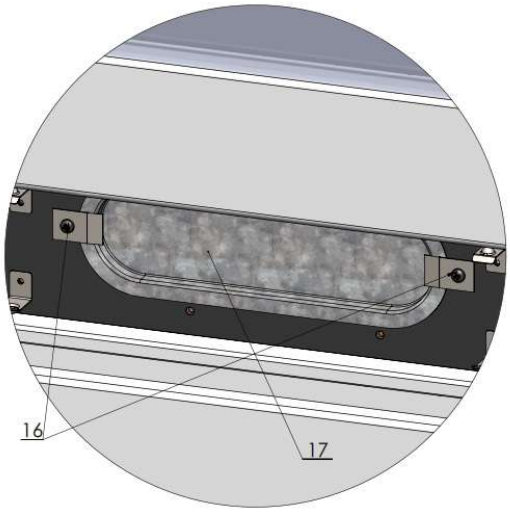

Obrázek 7a.

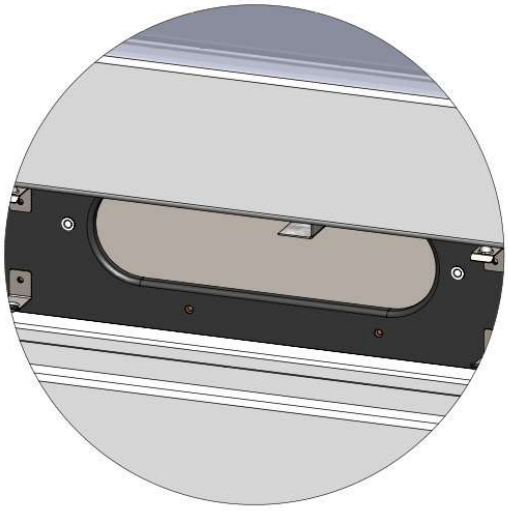

Obrázek 7b.

ZÁVADY V CHODU A RADY NA JEJICH ODSTRANĚNÍ

V následující tabulce jsou uvedeny nejčastější poruchy v provozu a doporučení k jejich odstranění.

Závada	Možná příčina	Odstranění závad
Kamna slabě topí a vaří	- nesprávná obsluha - špatný komín	- Pečlivě si přečtěte a dodržujte návod. - V případě, že i přes splnění všech podmínek uvedených v návodu závada v provozu přetrvává, obraťte se na servis.
Potíže se zapálením ohně.	- zavřený regulátor primárního vzduchu - vlhké dřevo - nedostatek kyslíku	- Otevřete regulátor primárního vzduchu a zajistěte přívod primárního vzduchu. - Používejte suché dřevo. - Vyvětrejte místnost, aby byl zajištěn čerstvý vzduch
Kouř uniká pod plotnou	-zavřený regulátor primárního vzduchu -nedostatečný tah -nevyčištěný popel z roštu	- Otevřete regulátor primárního vzduchu a zajistěte přívod primárního vzduchu. - Pečlivě si přečtěte návod a řiďte se doporučeními pro zajištění tahu. - Vyčistěte rošt.
Sklo dvířek topeniště se rychle začerní	- vlhké dřevo - příliš velké množství přiloženého paliva - nedostatečný tah	- používejte suché dřevo - dodržujte doporučené množství paliva pro spalování uvedené v návodu - zkontrolujte spalinovou cestu

OBECNÉ POZNÁMKY

Pokud jsou splněna všechna doporučení pro instalaci, regulaci provozu a čištění uvedená v tomto návodu, představuje sporák prověřeně bezpečný spotřebič pro použití v domácnosti. Před instalací sporáku odstraňte obal. Dbejte na možné poranění, protože dřevěné lišty jsou spojeny hřebíky. Plastový sáček odložte na k tomu určené místo v souladu s předpisy. Starý sporák, který již nechcete používat, odložte na k tomu určené místo v souladu s předpisy. Veškeré reklamace, posouzené jako závady nebo špatná funkce sporáku, je třeba nahlásit výrobnímu nebo autorizovanému servisu telefonicky nebo písemně spolu s fiskálním dokladem. Veškeré kontaktní údaje jsou uvedeny na konci tohoto návodu. Jakoukoli závadu na sporáku odstraňuje výhradně výrobní servis.
Pokud neautorizované osoby provedou servis, jakékoli opravy nebo úpravy sporáku, vlastník sporáku ztrácí právo na servis garantovaný zárukou výrobce.
Náhradní díly se pořizují výhradně prostřednictvím výrobního servisu, a to podle pozic a obrázků v tomto návodu nebo podle jejich názvů.
Výrobce nenese žádnou odpovědnost, pokud se kupující neřídí návodem k použití a instalaci sporáku.

RADY PRO OCHRANU ŽIVOTNÍHO PROSTŘEDÍ

Balení

- Obalový materiál lze 100 % recyklovat.
- Při likvidaci odpadu dodržujte místní předpisy.
- Obalový materiál, jako jsou plastové sáčky, části z polystyrenu a podobně, uchovávejte mimo dosah dětí, protože může představovat potenciální nebezpečí.
- Při odstraňování a likvidaci dřevěných lišt dbejte na bezpečnost, protože jsou spojeny hřebíky.

Výrobek

- Zařízení je vyrobeno z recyklovatelných materiálů. Při likvidaci odpadu dodržujte platné zákony o ochraně životního prostředí.
- Používejte pouze doporučené druhy paliva.
- Je zakázáno spalovat anorganický i organický odpad, například plast, dřevotřísku, textil, naolejované dřevo a podobně, protože při spalování se uvolňují karcinogenní a jiné škodlivé látky.

Na obrázcích 8 a 9 je uveden návod k montáži odvodu kouře z horní strany (obrázek 8), případně z boční a zadní strany sporáku (obrázek 9). Existuje také možnost montáže odvodu kouře ze zadní strany sporáku, přičemž způsob montáže je v tomto případě stejný jako při montáži odvodu kouře z boční strany sporáku.

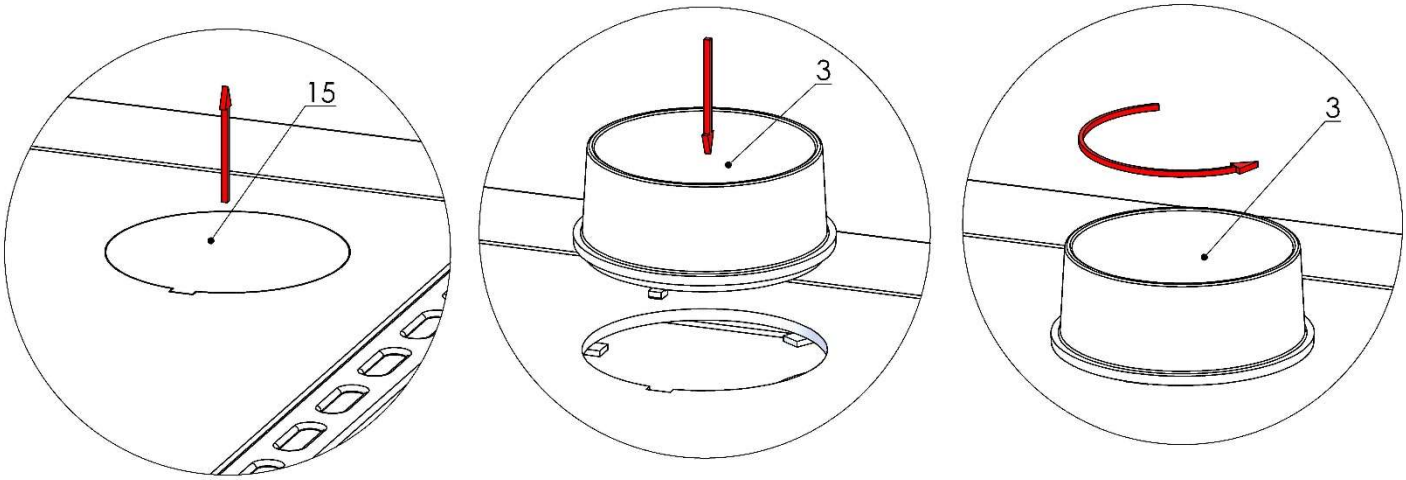

Obrázek 8.

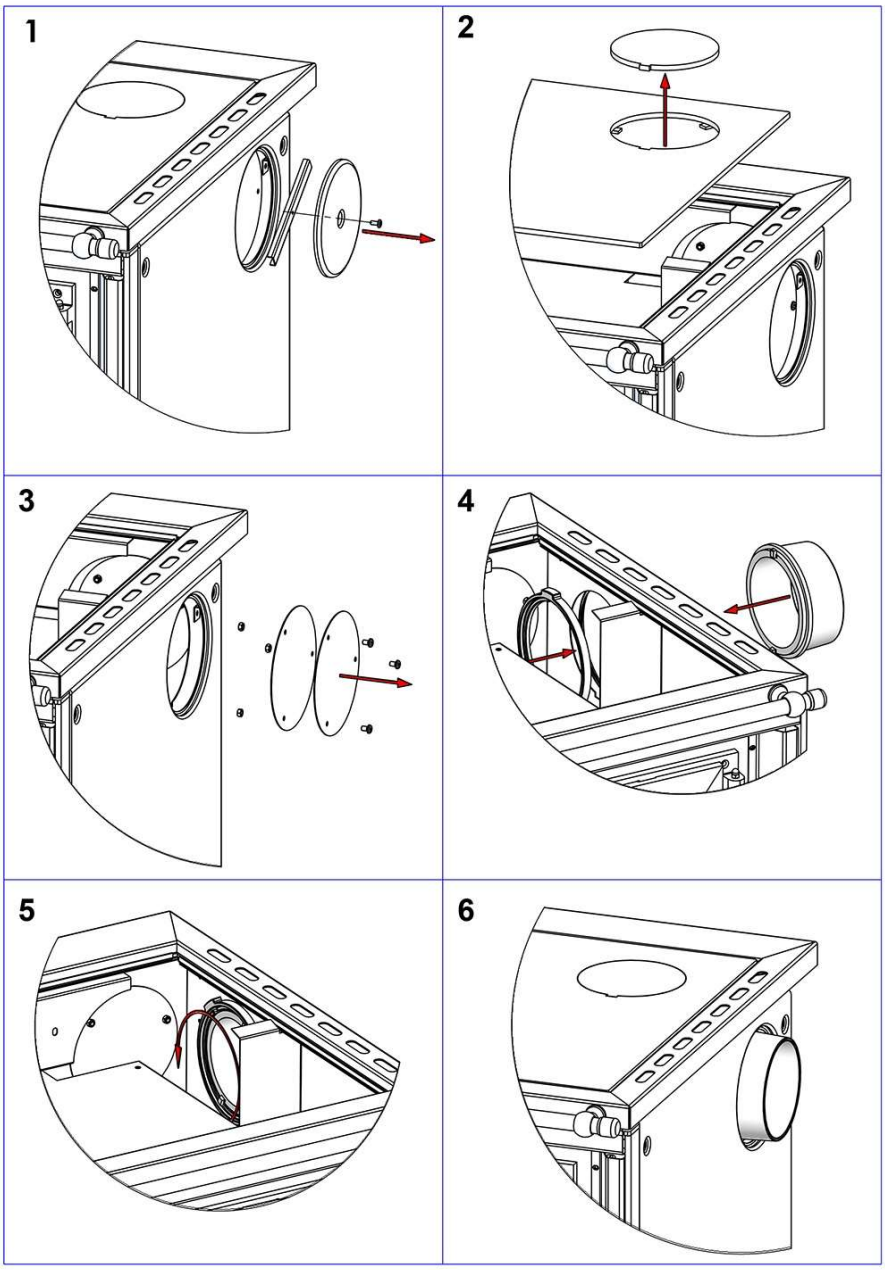

Obrázek 9.

Sporák se dodává zákazníkovi bez namontovaných bočních lišt (2 kusy), které jsou zabalené v zásuvce sporáku. Boční lišty nemají vliv na provoz sporáku, (jsou to pouze estetické prvky), a uživatel je může namontovat podle návodu znázorněného na obrázku 10.

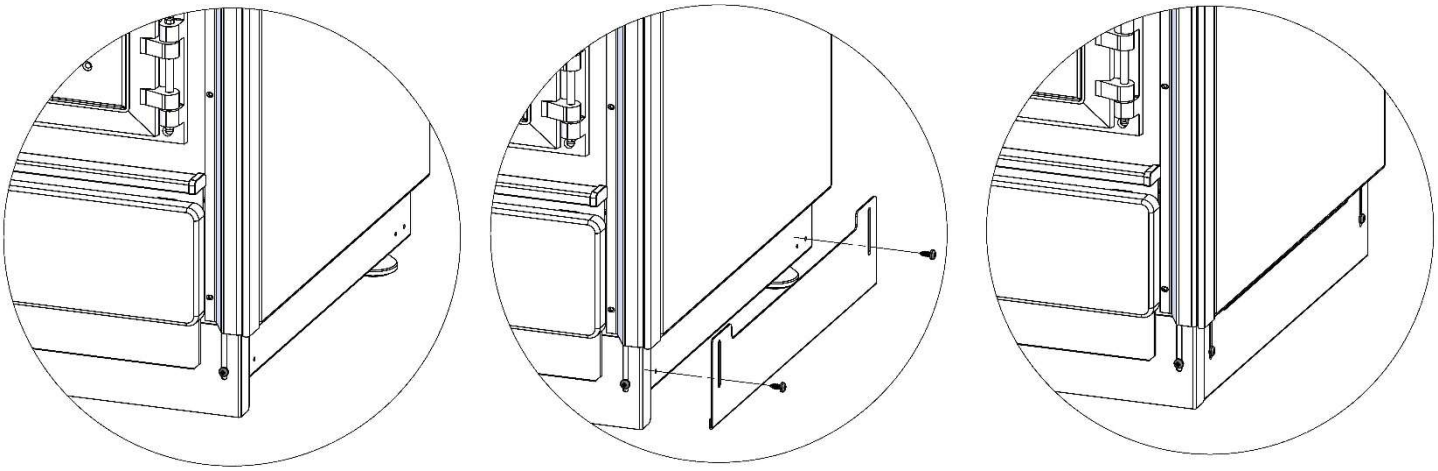

Obrázek 10.

Letní režim chodu (horní poloha spodního roštu)

Zařízení je vybaveno dvěma polohami spodního roštu:

- **Dolní poloha** – zimní režim, pro provoz na deklarovaném jmenovitém tepelném výkonu.
- **Horní poloha** – letní režim, určený především pro vaření se sníženým tepelným výkonem.

V horní poloze spodního roštu:

- jmenovitý tepelný výkon činí přibližně 5,2 kW;
- teplota spalin je obvykle 130–150 °C;
- množství tepla předaného do místnosti je sníženo.

Provoz v letním režimu

Používejte výhradně paliva uvedená v tomto návodu.

Pro běžný provoz v letním režimu přikládejte přibližně 1,0 až 1,2 kg dřevěných polínek každých 30 až 40 minut, v závislosti na podmínkách spalování a tahu komína. Nepřekračujte doporučené množství paliva.

Regulátor primárního vzduchu se používá pouze k zatápění. Po zatopení, když se ustálí stabilní plamen, je třeba primární vzduch uzavřít. Ostatní regulátory vzduchu mohou zůstat podle potřeby otevřené pro udržení stabilního spalování.

Zařízení se musí vždy používat se zavřenými dvířky topeniště.

Polohu spodního roštu lze měnit pouze tehdy, když je zařízení zcela vychladlé.

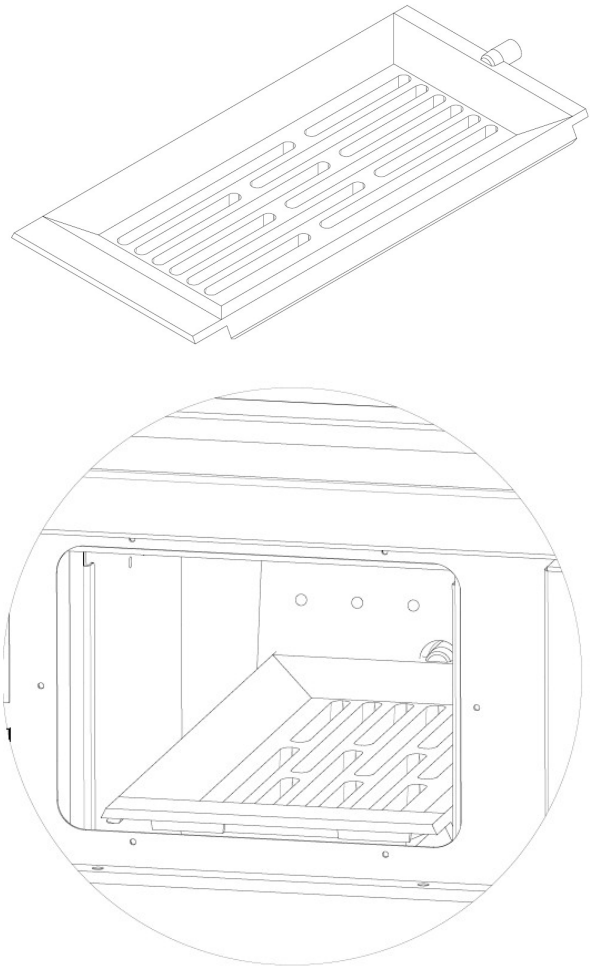

Obrázek 11.

Provozní podmínky upravující výše uvedené pokyny k instalaci a provozu

1. S ohledem na instalační podmínky a platnou legislativu je nutné, aby instalaci na spalinovou cestu a teplovodní soustavu provedla odborně způsobilá Osoba, případně (OZO) a zajistila tak správné připojení v souladu s tímto návodem k obsluze a příslušnými normami.

2. Kontrola tahu musí být provedena měřením. Ověření tahu pomocí svíčky, jak je znázorněno na obrázku č. 2. je pouze orientační. Naměřené hodnoty odborná firma uvede do potvrzení o instalaci a doloží je protokolem z analyzátoru.

3. Sklo v rámu nesmí být dotaženo příliš silně. Po montáži musí být možné sklo v rámu posouvat. Je to nezbytné, protože sklo a kov mají různé koeficienty tepelné roztažnosti a příliš silně připevněné sklo by podlehlo zničení. Před zprovozněním je nutné provést v rámci odborné instalace kontrolu upevnění skla, jelikož z výroby jsou skla dotažena na tkzv. přepravní mód. Sklo nesmí být při přepravě příliš volné, aby nemohly otřesy sklo poškodit.

POTVRZENÍ KONTROLY KOUŘOVODU	
Datum, **podpis, razítko:**	**Datum,** **podpis, razítko:**
Datum, **podpis, razítko:**	**Datum,** **podpis, razítko:**

PRODÁVAJÍCÍ	
	Razítko, podpis:
Datum prodeje:	

POTVRZENÍ INSTALACE SPOTŘEBIČE	
Potvrzuji, že volně stojící kamna instalována mojí firmou splňují podmínky návodu k obsluze, jsou instalována dle platných norem a zákonů, bezpečnostních a protipožárních předpisů.	
<u>Připojení na spalinová cestu provedl</u> **Název firmy, podpis, razítko:** **Naměřená hodnota tahu spalinové cesty doložena protokolem s analyzátoru:**	**<u>Připojení na topnou soustavu provedl</u>** **Název firmy (OZO), podpis razítko:**
Datum uvedení do provozu:	**Datum uvedení do provozu:**